GEBRUIKSAANWIJZING

Maxi Sky 2 PLUS

001-31249-NL Rev 4 • 02/2023

arjo
EMPOWERING MOVEMENT

WAARSCHUWING

Om mogelijk letsel te voorkomen, dient u deze *handleiding* en de bijbehorende documenten altijd te hebben gelezen, voordat u het product gebruikt.

Het is verplicht de *Gebruiksaanwijzing te lezen.*

Beleid met betrekking tot het ontwerp en auteursrecht

® en ™ zijn handelsmerken van de Arjo-bedrijvengroep.
© Arjo 2023.

Omdat ons beleid voortdurend in ontwikkeling is, behouden wij ons het recht voor om ontwerpen zonder voorafgaande kennisgeving te wijzigen. Het is zonder de toestemming van Arjo AB niet toegestaan de inhoud van deze publicatie geheel of gedeeltelijk te kopiëren.

Inhoudsopgave

Voorwoord **1**
Hartelijk dank voor de aanschaf van dit Arjo-hulpmiddel. 1
Neem deze *Gebruiksaanwijzing* aandachtig door 1
Service en ondersteuning 1
Informatie over de fabrikant 1
Definities die gebruikt worden in deze handleiding 1

Veiligheidsvoorschriften **2**
Beoogd gebruik 2
Levensduur 2
Belangrijke veiligheidsinstructies 2

Algemene instructies **3**
Veilige tilbelasting (SWL – Safe Working Load) 3
Veilig gebruik van accu en acculader 3
Schokpreventie 3
Brand- en explosiepreventie 3
Persoonlijke veiligheid en Milieubescherming 3

Productomschrijving **4**
Maxi Sky 2 Plus 4
Afstandsbediening 5
Labels en symbolen 6
Algemeen 6
Tiljuk 6
Acculader 6
Bedieningspaneel 7
Displaysymbolen 8

Voorbereiding **9**
Inschakelen 9
Handelingen vóór het eerste gebruik 9
Handelingen vóór elk gebruik 9

Aanpassen **10**
De aanpassingsmodus openen 10
Programmeerbare parameters 10

Gebruik van de Maxi Sky 2 Plus **11**
Bedieningselementen en opties 11
Dual en Single Mode 11
Algemene instructies slaapmodus 12
Gebruikscontrole 12
Vereist onderhoud 12
Weergeven van gebruiksgegevens 12
Toegang tot gebruiksgegevens via de i *knop* 12
Toegang tot gebruiksgegevens via het monitoringmenu 12
Noodstop met rood koord 12
De plafondlift weer activeren 13
Systeem voor het omlaag brengen in noodgevallen 13
Procedure in noodsituaties omlaag brengen 13
Noodrem 13
Accugegevens 13
De accu's opladen 14
Standaard laadsysteem 14
ECS-oplaadsysteem 14

Bediening van de Maxi Sky 2 Plus in Dual Mode **15**
Bedieningsknoppen voor bewegingen 15
Verticale beweging 15
Horizontale beweging en rotatie 15
Maxi Sky 2 Plus functie om de zorgvrager te kantelen 15

De hulpknoppen gebruiken 16
Toepassingen van lustilbanden 17
Draagband kiezen 17
Bevestigingslus selecteren 18
De tilband aan het tiljuk bevestigen 18
De tilband van het tiljuk verwijderen 18
Beschrijving tiljuk 19
Bevestigingsmethoden 20
Transfers van cliënten van een zittende naar een liggende positie 21
Transfers van een liggende naar een zittende positie 23
Herpositionering in bed 25
In bed omhoog of zijwaarts verplaatsen 25
In bed draaien 26
Ondersteuning van ledematen 27
Het X-Y-railsysteem gebruiken 29
Gebruik van de poort 30
Het X-Y-systeem verlaten 30
Het X-Y-systeem ingaan 31

Schakelen tussen Dual en Single Mode 32

Het tiljuk aan de plafondlift bevestigen met behulp van de snelkoppeling 32
Het tiljuk verwijderen van de plafondlift 32
Schakelen van Dual Mode naar Single Mode 33
Schakelen van Single Mode naar Dual Mode 34

Bediening van de Maxi Sky 2 Plus in Single Mode 35

Verticale beweging 35
Horizontale beweging en rotatie 35
Positionering zorgvrager 35
Draagbanden en tiljukken in Single Mode gebruiken 35

Verzorging en onderhoud 36

De plafondliften reinigen 36
Verwijderen van zichtbaar vuil 36
Algemene reiniging 36
Desinfectie 37
Hantering, transport en opslag 38
Vervangen van de accu's 38
Jaarlijkse inspectie 38
Onderhoudsvoorschriften 38
Preventief onderhoudsschema 39

Problemen oplossen 40

Totaalafmetingen 45

Technische specificaties 45

Technische gegevens 46
Veilige verwijdering aan het einde van de levensduur 47
Elektromagnetische naleving 47
Elektromagnetische emissies 48
Elektromagnetische immuniteit 48

Hartelijk dank voor de aanschaf van dit Arjo-hulpmiddel.

Uw Arjo Maxi Sky® 2 Plus plafondlift maakt deel uit van een serie kwaliteitsproducten die speciaal zijn ontworpen voor situaties waar zorg wordt verleend. Wij streven ernaar zoveel mogelijk aan uw wensen tegemoet te komen door alleen kwaliteitsproducten te leveren. Tevens zorgen wij voor goede opleidingsmogelijkheden waardoor uw personeel optimaal gebruik kan maken van de mogelijkheden die elk Arjo product biedt.

Als u vragen hebt over het gebruik of onderhoud van uw product van Arjo kunt u contact met ons opnemen.

Neem deze *Gebruiksaanwijzing* aandachtig door

De informatie in deze handleiding is essentieel voor de correcte bediening en het onderhoud van de *Maxi Sky* 2 Plus. Het zal u helpen uw product te beschermen en ook zeker stellen dat de apparatuur naar uw tevredenheid werkt. De transfer van een persoon houdt steeds een potentieel risico in. Bepaalde informatie in deze handleiding is belangrijk voor uw veiligheid en moet gelezen en begrepen worden om letsels te voorkomen.

Als er een ernstig incident optreedt, gerelateerd aan dit medische hulpmiddel, dat invloed heeft op de gebruiker of de zorgvrager, dan moet de gebruiker of de zorgvrager het incident melden aan de fabrikant of de distributeur van het medische hulpmiddel. In de Europese Unie moet de gebruiker het incident bovendien melden aan de bevoegde autoriteit in de lidstaat waarin hij of zij zich bevindt.

Service en ondersteuning

WAARSCHUWING: De *Maxi Sky* 2 Plus moet worden geïnstalleerd door deskundige Arjo installatie-technici volgens de lokale voorschriften en de algemene richtlijnen van Arjo.

WAARSCHUWING: Arjo adviseert met klem om uitsluitend onderdelen van Arjo te gebruiken bij de producten en andere hulpmiddelen geleverd door Arjo. Door het gebruik van ongeschikte onderdelen kan letsel ontstaan.

WAARSCHUWING: Niet toegestane wijzigingen die aan een product van Arjo worden aangebracht, kunnen de veiligheid ervan aantasten. Arjo is niet aansprakelijk voor ongevallen, incidenten of onvoldoende prestaties van hulpmiddelen ten gevolge van ongeoorloofde veranderingen aan haar producten.

Elk jaar dient gekwalificeerd personeel onderhoud aan uw *Maxi Sky* 2 Plus te verrichten. Hierdoor blijven de veiligheid en juiste werking van het systeem gegarandeerd. Zie het hoofdstuk “Verzorging en onderhoud” in deze handleiding.

Neem contact op met Arjo als u meer informatie nodig heeft, veranderingen in de werking van uw lift opmerkt, een onverwacht incident wilt melden of hulp nodig heeft bij het in gebruik stellen, het gebruik of onderhoud van uw *Maxi Sky* 2 Plus. Arjo kan uitgebreide ondersteunende en serviceprogramma's bieden om de betrouwbaarheid, veiligheid en waarde van uw hulpmiddelen te optimaliseren.

Extra exemplaren van deze gebruiksaanwijzing zijn verkrijgbaar bij Arjo. Vermeld bij uw bestelling voor de *gebruiksaanwijzing*. het productnummer 001-31249-NL.

Informatie over de fabrikant

Dit product en de accessoires zijn geproduceerd door:

ArjoHuntleigh AB
Hans Michelsensgatan 10
211 20 Malmö
ZWEDEN

Definities die gebruikt worden in deze handleiding

WAARSCHUWING:

Betekent: Het niet begrijpen en opvolgen van deze instructie kan leiden tot letsel bij uzelf en anderen.

LET OP:

Betekent: Negeren van deze instructies kan leiden tot beschadiging van het (de) product(en).

OPMERKING:

Betekent: Belangrijke informatie met betrekking tot correct gebruik van het product.

Veiligheidsvoorschriften

Beoogd gebruik

De *Maxi Sky* 2 Plus is een configuratie van de *Maxi Sky* 2 plafondlift met een Dual Mode speciaal bedoeld voor bariatrische cliënten met een gewicht tussen 159 kg en 454 kg, met een Body Mass Index (BMI) boven de 40. De *Maxi Sky* 2 Plus is ontworpen om zorgverleners bij te staan in ziekenhuizen, verpleeghuizen, langetermijnzorg en thuiszorgomgevingen, inclusief privéwoningen.

De *Maxi Sky* 2 Plus kan in Single Mode ook worden gebruikt voor niet-bariatrische zorgvragers met een gewicht minder dan 159 kg.

De *Maxi Sky* 2 Plus is een hulpmiddel voor transfers van zorgvragers met een verminderde mobiliteit, om hen in bed te herpositioneren en voor het optillen van ledematen. In alle gevallen dient de juiste tilband te worden gekozen. De plafondlift is niet bedoeld om zorgvragers over langere afstanden te transporteren.

De *Maxi Sky* 2 Plus mag volgens de aanwijzingen in deze gebruiksaanwijzing alleen worden gebruikt door getrainde zorgverleners met adequate kennis van de zorgomgeving en de daar geldende protocollen en procedures.

WAARSCHUWING: Zorgverleners moeten de zorgvrager voortdurend begeleiden tijdens het gebruik van de plafondlift.

WAARSCHUWING: Dit product is niet bedoeld om door zorgvragers te worden bediend, want zij kunnen hulpeloos worden in het onwaarschijnlijke geval dat zich een storing voordoet.

WAARSCHUWING: De *Maxi Sky* 2 Plus mag uitsluitend worden gebruikt voor de hierboven vermelde doeleinden.

Levensduur

De *Maxi Sky* 2 Plus is ontworpen en getest voor een levensduur van 10 jaar of 20.000 cycli (met een belasting van 1000 lb/454 kg), afhankelijk van wat zich het eerst voordoet.

De plafondlift moet preventief onderhoud ondergaan zoals omschreven in de “De plafondliften reinigen” op pagina 36.

WAARSCHUWING: De fabrikant kan de volledige veiligheid van een lift of een accessoire uitsluitend waarborgen indien de gebruiksduur nog niet overschreden is. Als gevolg van slijtage kunnen onderdelen afbreken en zorgvragers vallen.

De verwachte levensduur van andere verbruiksgoederen, zoals batterijen, accu's, zekeringen, veiligheidsbanden, banden en koorden, is afhankelijk van de verzorging en het gebruik van de betreffende hulpmiddelen. Verbruiksartikelen moeten worden onderhouden volgens de gepubliceerde *gebruiksaanwijzing* en het *preventief onderhoudsschema*.

Belangrijke veiligheidsinstructies

WAARSCHUWING: Arjo waarschuwt voor mogelijk gevaar van verstikking door de hefband, het snoer van de handbediening, de kabel van accessoires of het noodkoord, en adviseert om de nodige voorzorgen te nemen om dit te vermijden.

LET OP: Houd alle componenten van de plafondlift schoon en droog. Laat elektrische en mechanische veiligheidscontroles uitvoeren volgens de instructies in het hoofdstuk “Verzorging en onderhoud” om een storing in het hulpmiddel te voorkomen.

Bewaar deze handleiding bij uw plafondlift, zodat u hem steeds kunt raadplegen. Zorg dat alle gebruikers regelmatig worden getraind in het gebruik van het hulpmiddel volgens de instructies in deze gebruiksaanwijzing.

LET OP: Laat de plafondlift of accu's niet vallen – dit kan interne beschadigingen veroorzaken. Neem contact op met Arjo wanneer het vermoeden bestaat dat de lift beschadigd is.

Alle bedieningsknoppen en veiligheidsfuncties uitsluitend worden gebruikt volgens de regels in deze gebruiksaanwijzing. Probeer nooit een functie of bedieningsknop op de plafondlift te forceren.

Veilige tilbelasting (SWL – Safe Working Load)

De “Veilige werkbelasting” van de *Maxi Sky* 2 Plus verwijst naar de maximale tilcapaciteit van de plafondliften.

- SWL bij gebruik van beide plafondliften (Dual Mode): 454 kg (1000 lb)
- SWL voor één plafondlift (Single Mode): 272 kg (600 lb)

WAARSCHUWING: De *Maxi Sky* 2 Plus is bedoeld voor zorgvragers met een gewicht dat binnen de opgegeven veilige werkbelasting valt. Probeer niet meer te tillen dan het maximumgewicht aangegeven op:

- het tiljuk;
- de accessoires;
- de tilband.

Overschrijd de veilige werkbelasting van deze elementen niet; daardoor kan een zorgvrager vallen en letsel oplopen.

Veilig gebruik van accu en acculader

LET OP: Stel de accu-aansluiting of acculader niet bloot aan water. De acculader is ontworpen voor gebruik in droge ruimtes bij een normale luchtvochtigheidsgraad.

- Gebruik alleen de acculader die bij het product is geleverd.
- Laad de accu's niet op in een ruimte zonder ventilatie.
- De acculader niet afdekken of blootstellen aan stof.
- Zorg dat u accu's niet indeukt, doorboort, opent, demonteert of aan andere mechanische invloeden blootstelt.
- Bewaar/plaats de plafondlift niet in ruimten bij een temperatuur boven 70 ºC (158 ºF).
- Stop het gebruik van de accu als er schade of vervorming optreedt. Meld dit aan de technische afdeling alvorens ze verder te gebruiken.

Schokpreventie

- Raak een plafondlift met niet-geïsoleerde geleiders of een beschadigd netsnoer NOOIT aan en gebruik deze niet. Als het netsnoer beschadigd is, dient u direct contact op te nemen met Arjo.
- Probeer niet de plafondlift, accu of acculader te onderhouden of te repareren. Neem contact op met uw lokale Arjo-vertegenwoordiger, bij storingen met de eenheid.

Brand- en explosiepreventie

LET OP: Plaats of bewaar de accu nooit in direct zonlicht of in de buurt van een hittebron.

LET OP: Houd de accu's en de acculader verwijderd van open vuur. Zij kunnen open gaan en chemicaliën lekken.

LET OP: Gebruik de acculader niet in de buurt van licht ontvlambare gassen, zoals narcotisch gas. Het laadapparaat kan een vonk veroorzaken, dit kan een explosie tot gevolg hebben.

- Voorkom kortsluiting van de accucontactpunten.
- Gooi de accu nooit in het vuur.

Persoonlijke veiligheid en Milieubescherming

- Mocht de accu barsten en de inhoud ervan in contact komen met de huid of kleding, spoel dan onmiddellijk schoon met water. Indien de inhoud ervan in contact komt met de ogen, onmiddellijk overvloedig spoelen met water en een arts raadplegen.
- Inhalering van de inhoud van de accu kan irritatie van de luchtwegen veroorzaken. Gevoeligheid voor nikkel kan allergische astma veroorzaken. Zorg voor frisse lucht en vraag medische hulp.
- Volg voor recycling en verwijdering van de accu de voorschriften van de WEEE (Waste of Electronic and Electrical Components) richtlijn en de plaatselijke regels en voorschriften. Anders bestaat er gevaar dat ze exploderen, lekken of lichamelijk letsel veroorzaken. Wanneer u accu's inlevert, isoleer dan de polen met plakband. De resterende elektrische spanning in gebruikte accu's kan namelijk brand of explosie veroorzaken. De onderstaande figuur toont de symbolen voor verwijdering en recycling.

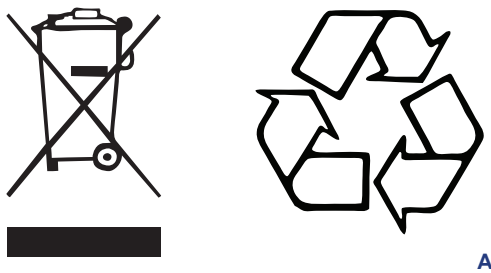

Afb. 1

Productomschrijving

Maxi Sky 2 Plus

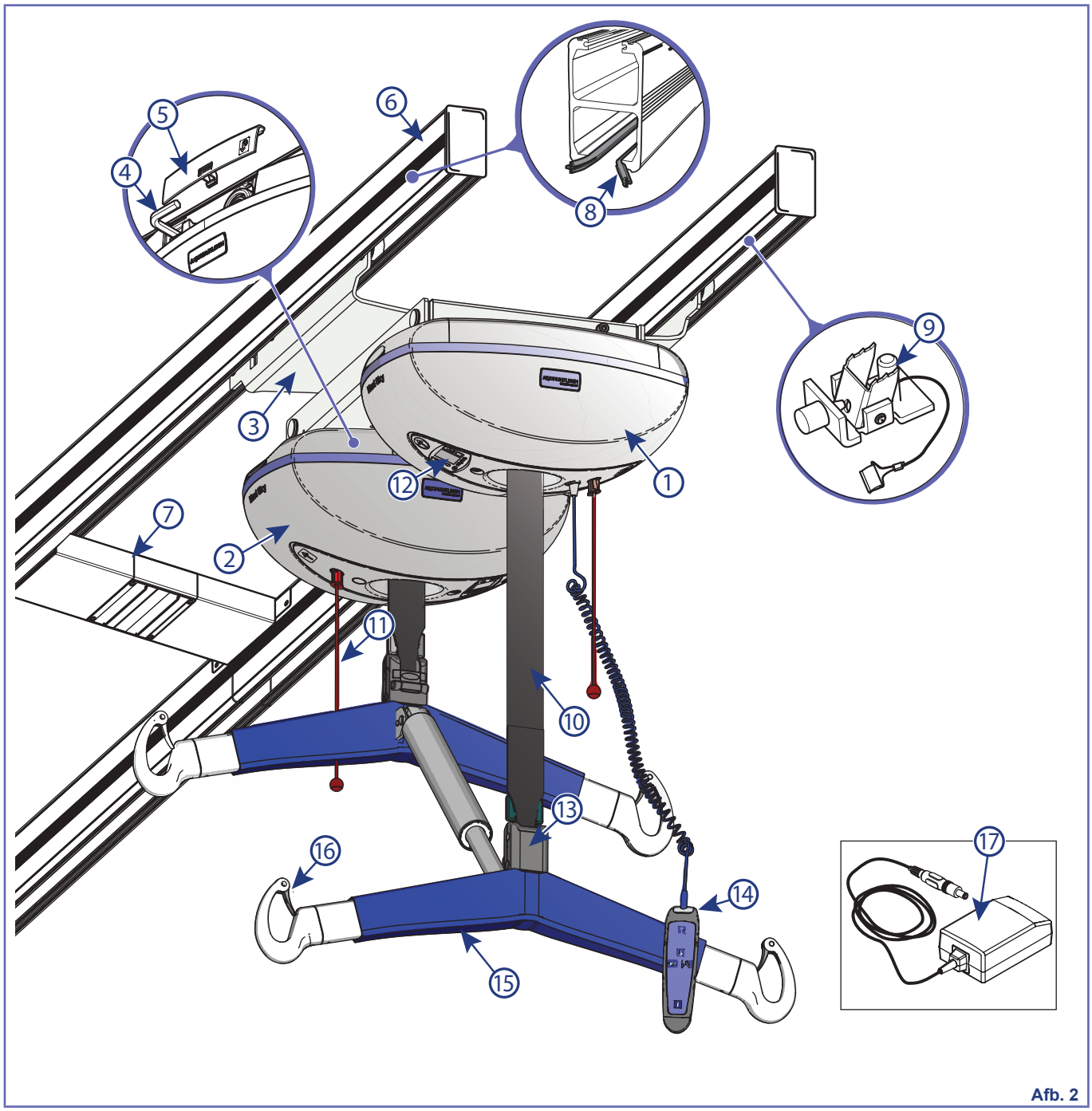

Afb. 2

Onderdelenlijst

① Voorste plafondlift-cassette (met afstandsbediening)	⑥ KWIKtrak rail	⑪ Rood noodstopkoord	⑯ Vergrendeling
② Achterste plafondlift-cassette	⑦ Laadstation*	⑫ Bedieningspaneel	⑰ Universele acculader
③ Trolley	⑧ Strips van continu oplaadsysteem (ECS – Enhanced Charging System)*	⑬ Snelkoppeling	
④ Inbussleutel voor omlaagbrengen in noodsituaties	⑨ KWIKtrak eindstop	⑭ Afstandsbediening	
⑤ Toegangsklep voor handmatig dalingsmechanisme	⑩ Band	⑮ Tiljuk	

* Dit systeem is uitgerust met hetzij een laadstation of het ECS-laadsysteem.

Afstandsbediening

Pictogram	Beschrijving van de knop
	Knop Omhoog
	Knop voor naar zit kantelen
	Knop Achterover kantelen
	Knop Omlaag
	Programmerings-/ informatieknop

Afb. 3

Zie “Bedieningselementen en opties” op pagina 11 voor aanvullende gegevens.

WAARSCHUWING: Laat de afstandsbediening nooit los terwijl het snoer is gestrekt daar dit letsel bij anderen kan veroorzaken. Haak de afstandsbediening aan het tiljuk als hij niet wordt gebruikt.

Labels en symbolen

Algemeen

	Bij dit symbool staan de datum van fabricage en het adres van de fabrikant vermeld.
	CE-markering die conformiteit aanduidt met de geharmoniseerde wetgeving van de Europese Unie.
C US	Dit symbool geeft aan dat de apparatuur is goedgekeurd door de Canadian Standards Association.
TÜV SÜD Production monitored Safety tested	Dit symbool geeft de goedkeuring van de Technischer Überwachungs-Verein aan.
SN	Bij dit symbool staat het serienummer van de fabrikant vermeld.
REF	Bij dit symbool staat het artikelnummer van de fabrikant vermeld.
	Afgedankte elektrische en elektronische apparatuur (AEEA) – gooi dit product niet weg bij het gewone huishoudelijke of commerciële afval.
	Dit symbool identificeert materiaal dat kan worden gerecycled.
	Dit symbool wijst op het risico van beknelling.
	Dit symbool geeft een type BF-bescherming aan tegen elektrische schok conform IEC60601-1-norm.
$IP_{N_1N_2}$	Beschermingsgraad van de behuizing. N1: Bescherming tegen stofdeeltjes, N2: Bescherming tegen insijpelen van water.
SWL	De veilige werkbelasting is de maximale belasting waarbij de plafondlift veilig kan functioneren.
UDI	Unieke hulpmiddelenidentificatie

	Deze symbolen verwijzen naar de Gebruiksaanwijzing.
	Dit symbool geeft de locatie van het handmatige dalingssysteem op de plafondlift aan.
	Gelijkstroom.
	Wisselstroom.
MD	Duidt aan dat het product een medisch hulpmiddel is in overeenstemming met de EU-verordening betreffende medische hulpmiddelen 2017/745.

Tiljuk

Labels hoofd/voeten
Geeft de zorgverlener aan hoe de tilband correct aan de tiljuk moet worden gekoppeld.

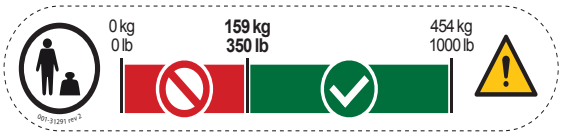

Gewichtsbereik zorgvrager in “Dual Mode”
Geeft zorgverleners aan zorgvragers met een gewicht minder dan 159 kg (350 lb) niet te verplaatsen in dual mode.

Acculader

	Dit symbool is de aanduiding voor een klasse II apparaat: een term die verwijst naar elektrische apparaten waarvan de bescherming tegen elektrische schokken niet alleen bestaat uit basisisolatie.

Bedieningspaneel

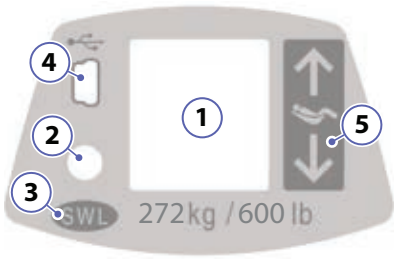

Het bedieningspaneel hergroepeert diverse elementen die zijn bedoeld om de gebruiker belangrijke informatie te geven.

1) Display

2) LED-Status

3) SWL-kwalificatie

4) USB-toegangspoort

5) Hulpknoppen omhoog - omlaag

1. Display
   - Dit is het berichtencentrum dat de gebruiker informeert over de verschillende stadia van de plafondlift door middel van intuïtieve pictogrammen (zie “Displaysymbolen” op pagina 8 voor gegevens).

2. LED-Status
   - Een constant groene led geeft aan dat de plafondlift klaar is voor gebruik.
   - Een knipperende groene led geeft aan dat de accu's worden opgeladen.
   - Een rode led vestigt de aandacht van de gebruiker op een bericht dat op het scherm van het bedieningspaneel wordt getoond.

3. SWL-classificatie
   - Dit label geeft de maximale hefcapaciteit van de plafondlift aan.

4. USB-toegangspoort
   - De USB-poort is uitsluitend bedoeld voor servicetechnici. Deze biedt toegang tot bepaalde functies zoals het opvragen van historische gegevens.

5. Hulpknop voor Omhoog-Omlaag
   - De knoppen en worden gebruikt voor de uitvoering van een transfer wanneer er tijdens de bediening een probleem ontstaat met de afstandsbediening.

Beeper
   - Het bedieningspaneel is ook uitgerust met een component die pieptonen geeft ter bevestiging van commando's of om de gebruiker erop te wijzen dat er op het scherm van het bedieningspaneel een bericht wordt getoond.

Labels links/rechts
   - Deze symbolen hebben betrekking op de knoppen van de handbediening voor zijwaartse verplaatsing. Niet van toepassing op dit product.

Displaysymbolen

Hier volgt een beschrijving van alle symbolen die mogelijk op het scherm worden weergegeven.

	Accu-oplaadniveau • Een aantal symbolen tonen een accu op verschillende oplaadniveaus. Deze symbolen geven de status aan met betrekking tot de accu's en/of het standaard oplaadsysteem (zie “Accugegevens” op pagina 13 voor nadere gegevens).
	ECS-indicator • Op apparaten die zijn uitgerust met de ECS-optie verschijnt dit symbool wanneer de accu's worden opgeladen.
	Te hoge werkcyclus • Dit symbool knippert als de plafondlift gedurende een lange periode wordt gebruikt zonder hem af te laten koelen. Deze veiligheidsfunctie deactiveert de functies (omhoog, zitten/achteroverleunen) die intensiever worden gebruikt dan de aanbevolen werkcyclus, om schade te voorkomen. • Wanneer de oververhittingsbescherming geactiveerd wordt, wordt de functie die de werkcyclus overschrijdt gedeactiveerd, terwijl alle andere functies actief blijven. • Het rode lampje blijft branden tijdens een afkoelingsperiode. Bovendien zult u een enkele piep horen.
	Algemeen defect (Waarschuwingssymbool in combinatie met een numeriek teken.) • Dit symbool knippert wanneer de plafondlift een defect krijgt. • De plafondlift moet worden geïnspecteerd/gerepareerd door een gekwalificeerde technicus. • Het rode lampje blijft branden en er klinkt een enkele piep.
	Onderhoudsbeurt vereist (Sleutelsymbool in combinatie met een letter-teken.) • Dit symbool wordt gedurende 7 seconden getoond (vergezeld van 2 pieptonen) wanneer de plafondlift ontwaakt uit de slaapmodus en knippert elke 5 seconden om de aandacht van de gebruiker te trekken. • Neem contact op met het servicecentrum van Arjo voor onderhoud.
	Overgewicht Bij beweging in opwaartse richting: • Dit symbool knippert als wordt geprobeerd een transfer uit te voeren met een belasting die hoger is dan de capaciteit van één of beide plafondliften. • Het rode lampje blijft branden (vergezeld van 4 snelle pieptonen) tot de zorgvrager omlaag is gebracht. • De functie ↑ wordt gedeactiveerd terwijl alle andere functies actief blijven. Tijdens gebruik van de kantelfunctie (zitten/achteroverleunen): • Dit symbool knippert als de software opmerkt dat een door het kantelen van een zorgvrager veroorzaakte gewichtsverandering een van de plafondliften boven de hefcapaciteit belast. • Het rode lampje blijft branden (vergezeld van 4 snel opeenvolgende pieptonen) totdat de tegenovergestelde functie in werking is gesteld. • De functie (zitpositie of achteroverleunen) waardoor het overgewichtsymbool wordt getoond wordt uitgeschakeld als de zorgvrager in de vorige positie terug is gebracht.

Inschakelen

Om de plafondliften in te schakelen drukt u beide AAN-schakelaars in.

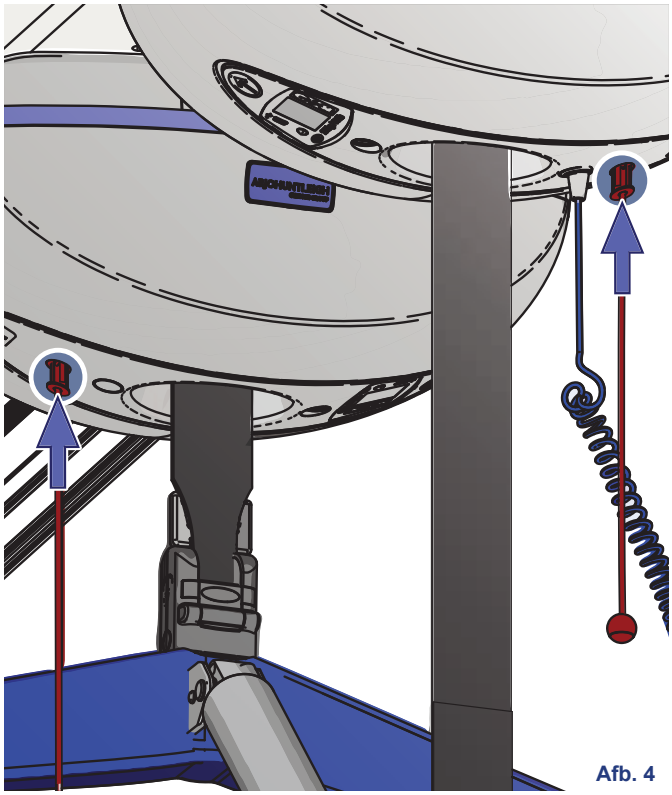

Afb. 4

Handelingen vóór het eerste gebruik

OPMERKING: De accu dient ten minste 8 uur te worden opgeladen voordat u de lift voor het eerst gaat gebruiken.

Zorg er altijd voor dat er op de rail een gewichtbelastingstest is uitgevoerd volgens de instructies van Arjo.

Handelingen vóór elk gebruik

Houd u altijd aan de volgende punten:

- De display van de *Maxi Sky* 2 Plus geeft aan dat het ladingsniveau van de accu binnen het normale bedrijfsbereik ligt en dat een transfer kan worden uitgevoerd (zie “Accugegevens” op pagina 13).
- het hulpmiddel wordt gebruikt door gekwalificeerde zorgverleners.

OPMERKING: In elk individueel geval moet bekeken worden of de hulp van een tweede zorgverlener nodig is om de zorgvrager te verplaatsen of te herpositioneren. Arjo raadt aan dat twee of meer zorgverleners worden ingezet voor transfers van bariatrische zorgvragers.

WAARSCHUWING: Voorafgaand aan alle transfers van zorgvragers dient een klinische beoordeling van de geschiktheid van de zorgvrager te worden uitgevoerd door een gekwalificeerde medicus, op basis van de volgende criteria:

- Gewicht
- Mobiliteitsniveau (met inbegrip van stabiliteit van hoofd en lichaam)
- Medische condities
- Het vermogen om instructies te begrijpen en hierop te reageren

De transfer kan onder andere aanzienlijke druk uitoefenen op het lichaam van de zorgvrager, waardoor de gezondheidstoestand van de zorgvrager kan worden benadeeld.

- er speciale zorg wordt betracht bij de transfer van een zorgvrager die is aangesloten op elektroden, katheters of andere medische hulpmiddelen.

WAARSCHUWING: Controleer voorafgaand aan een transfer van een zorgvrager of er zich geen obstakels bevinden op de weg van de verplaatsing en of zich geen letsel kan voordoen.

- de draagband is geïnspecteerd.
- de tilprocedures in overeenstemming met deze gebruiksaanwijzing worden gevolgd.
- Het dagelijkse onderhoud is uitgevoerd voordat de plafondlift wordt gebruikt, en dat met name op de volgende punten is gelet:
  - De hefbanden zijn gecontroleerd op slijtage, verkleuring en rafels.
  - Alle tilbandonderdelen (bevestigingen, materiaal, stiksel en straps) zijn gecontroleerd op tekenen van slijtage, verkleuring, verslechtering en rafels.
  - Het tiljuk is gecontroleerd op schade of barsten, alle hulpstukken goed zijn vastgezet en alle componenten van de snelkoppeling (kap en grendel) aanwezig zijn.
- er een controle op tekenen van externe beschadiging, ontbrekende onderdelen of defecte panelen is uitgevoerd.
- alle eindstoppen en einddoppen aanwezig zijn.

WAARSCHUWING: Zorg ervoor dat zich geen voorwerpen in de baan van de hefbanden bevinden. Deze zouden de hefband kunnen beschadigen of doorsnijden, waardoor een zorgvrager kan vallen.

Aanpassen

Met de *Maxi Sky* 2 Plus kan een getrainde gebruiker bepaalde parameters aanpassen om de interactie met de omgeving waarin hij is geïnstalleerd te optimaliseren.

De aanpassingsmodus openen

Druk voor het openen van de aanpassingsmodus op de knop i en houd hem gedurende drie seconden ingedrukt.

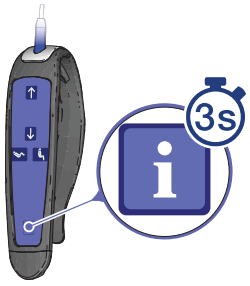

Wanneer de display het programmeringsmenu toont, drukt u op de knop ↓ om “aanpassing” te selecteren, en vervolgens op de knop i om naar de aanpassingsmodus te gaan.

OPMERKING: Hoewel de parameters *motor speed, RTC/RTH, PPP-function* en *Detection time* in het menu voorkomen, heeft aanpassing hiervan geen gevolgen omdat deze functionaliteiten in de *Maxi Sky* 2 Plus zijn uitgeschakeld.

De display zal de eerste parameter tonen met de actuele instelling ervan (zie Afb. 5).

Gebruik de knoppen ↓ en ↑ om door het menu te navigeren.

Als een bepaalde parameteroptie moet worden veranderd, drukt u op de knop i om naar de aanpassingsmodus te gaan, daarna bedient u de knop ↓ of ↑ om een optie te selecteren (volgende / vorige) of om numerieke waarden in te stellen (verhogen / verlagen).

Nadat de parameter is ingesteld op de gewenste optie, drukt u op de knop i om de selectie te accepteren. U hoort een korte piep en de plafondlift keert terug naar het aanpassingsmenu (customizing).

De aangepaste parameter wordt zowel in de voorste als in de aangedreven plafondlift ingesteld. Als bijvoorbeeld de *Ready state* instelling is gewijzigd van 10,5 in 15 minuten, passen beide liften de wijzigingen gelijktijdig aan.

Om de aanpassingsmodus af te sluiten selecteert u “back” en drukt u op de knop i of wacht u 60 seconden zonder op een knop te drukken.

Programmeerbare parameters

De volgende tabel geeft parameters weer die zodanig kunnen worden ingesteld dat zij voldoen aan uw behoeften.

PARAMETER AAN	BESCHRIJVING	INSTELLINGEN (STANDAARD-INSTELLING VETGEDRUKT)
Ready state	Duur van rustperiode van de plafondlift voordat de slaapmodus in werking treedt	1 tot 20 min **(10,5 min)**
Hoist LED	Activeren (enable) / deactiveren (disable)* groene LED	disable, **enable**
Date/time	Actuele datum/tijd	Is afhankelijk van de waarde die bij de eerste opstart werd ingesteld **(11-01-01 00:00)**
Dual/Single Mode	Schakelen tussen modi	**dual**, single
Vorige	Aanpassingsmodus afsluiten	

* Rode signalen blijven altijd geactiveerd

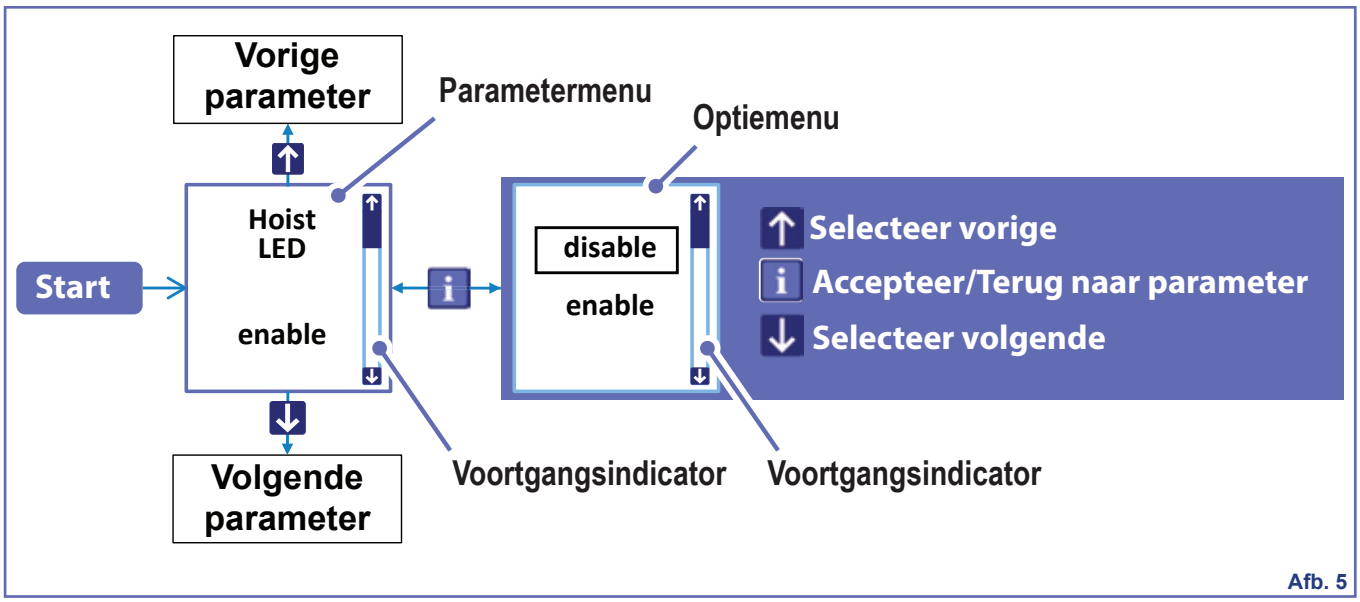

Afb. 5

Bedieningselementen en opties

Dual en Single Mode

De *Maxi Sky* 2 Plus is een configureerbare plafondlift die door de gebruiker ingesteld kan worden op werking in Dual of Single Mode.

De Dual Mode is bedoeld voor bariatrische zorgvragers, de Single Mode voor niet-bariatrische zorgvragers.

Elders in deze handleiding vindt u instructies over het gebruik van de *Maxi Sky* 2 Plus in elk van deze modi en hoe tussen beide te schakelen.

De beslissing om de Single of de Dual Mode te gebruiken wordt gebaseerd op het gewicht van de zorgvrager.

Zorgvragers met een gewicht tot 159 kg (350 lb):

Single Mode

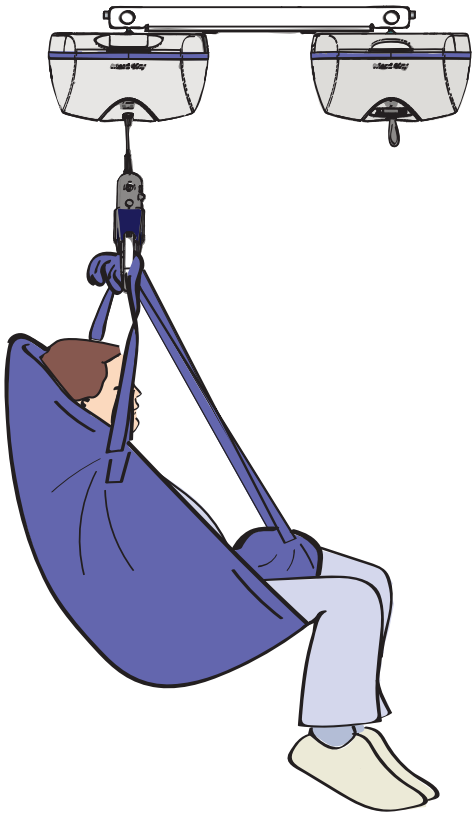

Zorgvragers met een gewicht van 159 tot 454 kg (350 tot 1000 lb):

Dual Mode

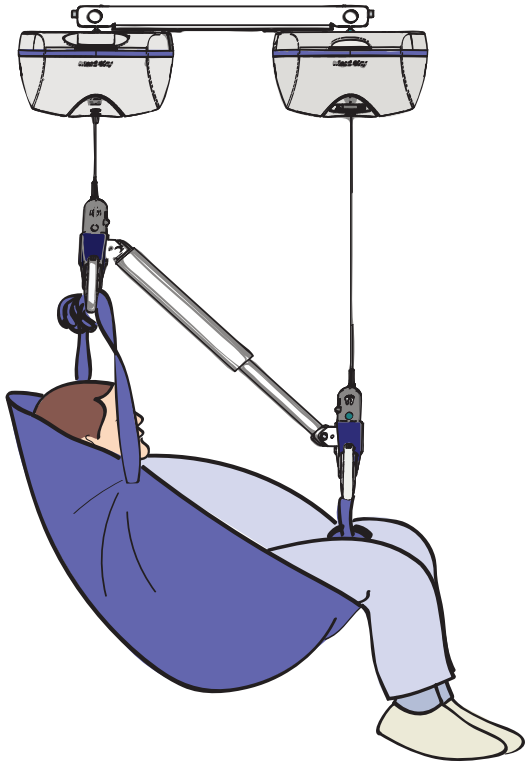

Afb. 6

WAARSCHUWING: Gebruik de *Maxi Sky* 2 Plus in Dual Mode niet voor een zorgvrager met een gewicht minder dan 159 kg (350 lb). Hierdoor kan een zorgvrager vallen, met letsel als gevolg.

Algemene instructies slaapmodus

De plafondliften schakelen hun beeldscherm uit om stroom te besparen als ze gedurende de geconfigureerde tijd van de parameter ready-state niet worden gebruikt (raadpleeg de “Ready-state” parameter in de tabel op pagina 10). Daarom hoeven de plafondliften niet na elk gebruik te worden uitgeschakeld.

De groene led blijft continu branden om aan te geven dat de acculading hoger is dan 25%, of knippert als de lift oplaadt.

De rode LED-status gaat branden als de acculading daalt tot onder de 25% van de volledige lading.
De plafondlift piept om de 10 seconden twee keer als de accu's het kritieke punt bereiken (minder dan 5%).

De plafondlift ontwaakt om de 15 minuten om berichten met betrekking tot bijna lege accu te tonen en gaat na 30 seconden weer in de slaapstand. De plafondlift ontwaakt eveneens als een knop op de afstandsbediening wordt ingedrukt.

Gebruikscontrole

De plafondliften in de *Maxi Sky* 2 Plus zijn uitgerust met een onderhoudsmonitor die de gebruiker informeert dat, op basis van het aantal transfers, gebruikshistorie, het voorgeprogrammeerde schema of in verband met onverwachte defecten, onderhoud nodig is (zie “Displaysymbolen” op pagina 8).

Vereist onderhoud

Een geluidssignaal en rode LED geven aan dat er een bericht betreffende onderhoud of defect op de display wordt weergegeven.

Weergeven van gebruiksgegevens

De plafondliften in de *Maxi Sky* 2 Plus registreren ook het aantal keren dat ze door de servicetechnicus tijdens onderhoudsbeurten zijn gebruikt.

Toegang tot gebruiksgegevens via de i knop

Door kort de i knop in te drukken wordt het scherm “gebruiksgeschiedenis” getoond.

Scroll door de schermen met behulp van de i knop.

De gegevensschermen van de plafondlift worden afgesloten als op de knop i wordt gedrukt waarbij de “Average Lifts/Day” wordt weergegeven (gemiddeld aantal transfers/dag). Het is ook te allen tijde mogelijk de gebruiksgeschiedenis af te sluiten met behulp van de knop ↓ of ↑.

Hieronder volgt een lijst met de in deze modus beschikbare informatie:

Label	Details
1) Totaal aantal transfers	Totaal aantal transfers sinds het eerste gebruik
2) Aantal transfers laatste dag	Updates om 00:00
3) Aantal transfers afgelopen week	Van zondag tot zaterdag
4) Average Lifts/Day (gemiddeld aantal transfers/dag)	Op basis van de laatste 7 dagen

Toegang tot gebruiksgegevens via het monitoringmenu

Door op de knop i te drukken en hem gedurende 3 seconden vast te houden, wordt de gebruiker in een menuscherm gebracht waarvoor een bevestiging nodig is om de gegevensinfo te kunnen bekijken (zie Afb. 7).

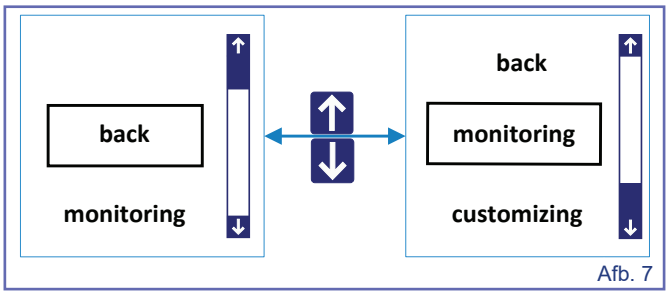

Afb. 7

Navigeer door het menu met de knop ↓ of ↑, selecteer “monitoring”, en druk op de knop i om de selectie te accepteren.

Hieronder volgt een lijst met de in deze modus beschikbare informatie.

1)	Total Lifts	5)	Hours of Use
2)	Lifts Last Day	6)	Overweight Lifts
3)	Lifts Last Week	7)	Over Duty Cycles
4)	Average Lifts/Day	8)	Version / Serial #

OPMERKING: De informatie bij de punten 1 t/m 4 heeft betrekking op de voorste plafondlift en wordt op beide plafondliften gelijktijdig getoond. Daarentegen wordt de informatie bij de punten 5 t/m 8 afzonderlijk getoond.

Selecteer “back” om een gegevensscherm af te sluiten en druk vervolgens op i om te accepteren.

Noodstop met rood koord

De *Maxi Sky* 2 Plus heeft een gemakkelijke en snel toegankelijke functie waardoor de lift volledig kan worden gedeactiveerd als zich een ongecontroleerde situatie voordoet.

LET OP: Verplaats de lift niet door aan een van de rode noodstopkoorden te trekken. Dit zou een defect of schade kunnen veroorzaken.

LET OP: Buitensporig hard aan het noodstopkoord trekken kan schade aan de plafondlift veroorzaken.

Wanneer aan één van de rode koorden wordt getrokken:

- Beide plafondliften stoppen alle activiteit en hun displays en de indicatoren worden ook uitgeschakeld.
- Er komt een kleine rode plunjer uit de behuizing.

OPMERKING: Zorgvragers met een gewicht boven 110 kg kunnen langzaam omlaag komen als de noodstop wordt geactiveerd. De positie van de zorgvrager (zittend of achterover gekanteld) kan ook veranderen als de zorgvrager omlaag komt.

De plafondlift weer activeren

Duw de rode plunjers omhoog.

De plafondlift is klaar voor gebruik als het accusymbool of het pictogram ECS op de display verschijnt.

Systeem voor het omlaag brengen in noodgevallen

In het onwaarschijnlijke geval van een abnormale situatie, bijvoorbeeld een elektriciteitsstoring, biedt het verlagingsmechanisme voor noodgevallen een veilige manier om de zorgvrager omlaag te brengen en over te brengen op een stoel, bed of rolstoel.

De functie in noodgevallen omlaag brengen mag alleen in noodgevallen worden gebruikt.

Procedure in noodsituaties omlaag brengen

1) Trek aan één van beide noodstopkoorden.

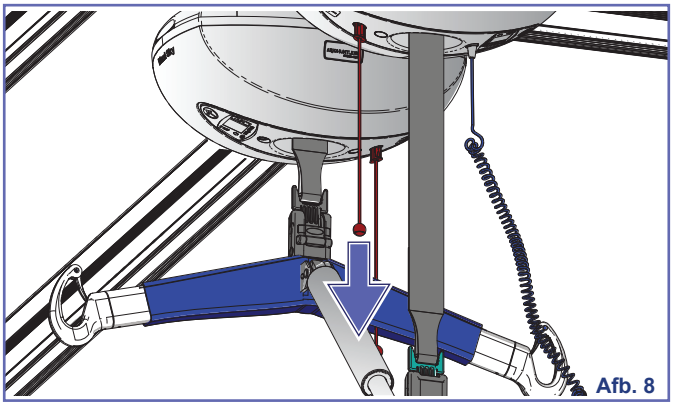
Afb. 8

2) Open de klepjes om toegang te krijgen tot de daalmechanismen.

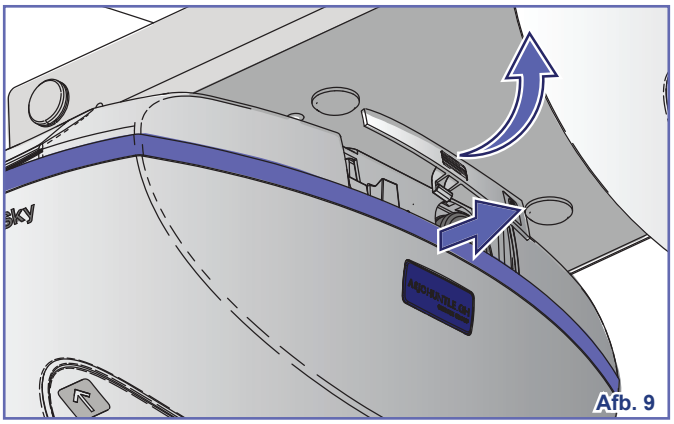
Afb. 9

3) Trek de 8 mm inbussleutels uit de bergplaatsen.

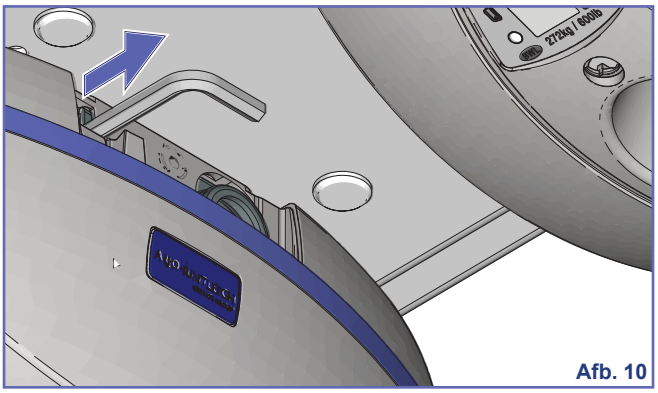
Afb. 10

4) Steek de inbussleutel diep in de as. Draai de inbussleutel naar links om de zorgvrager langzaam omlaag te brengen. Doe dit bij beide plafondliften. Zodra de zorgvrager omlaag is gebracht en veilig in een (rol)stoel of in een bed zit/ligt, dient u contact op te nemen met een gekwalificeerde servicetechnicus van Arjo om de plafondlift te controleren.

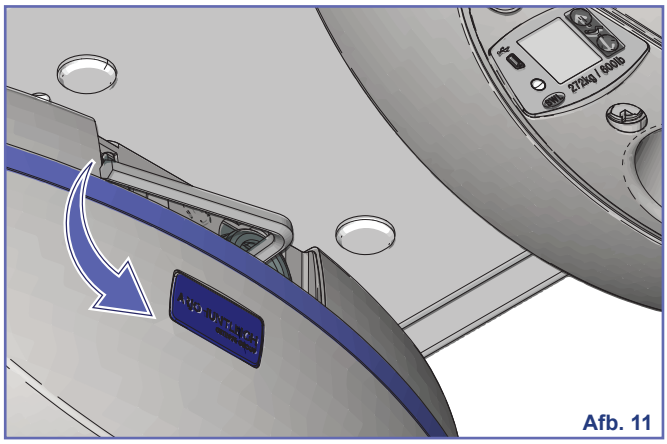
Afb. 11

Noodrem

Voor het onwaarschijnlijke geval van een abnormale situatie, bijvoorbeeld een mechanisch defect, zijn de plafondliften uitgerust met een remsysteem dat automatisch in actie komt om de daling te blokkeren. In deze situatie zal het noodmechanisme voor het omlaag brengen niet functioneren. Om de zorgvrager uit de plafondlift te halen is het nodig om de noodprocedure in werking te stellen.

WAARSCHUWING: Wanneer de noodrem wordt ingeschakeld, schakelt u de cassette uit, plaatst u een waarschuwing op de lift om verder gebruik te voorkomen en belt u Arjo voor een inspectie.

Accugegevens

De accu's voor dit apparaat zijn oplaadbare loodzuuraccu's. Voor een veilige hantering en om de levensduur van de accu te verlengen, dient u zich aan de instructies in deze handleiding te houden. Het niet opvolgen van de aanwijzingen kan de levensduur van de accu verkorten en, in extreme gevallen, gevaar voor de gebruiker veroorzaken.

De levensduur van de accu is afhankelijk van veel factoren. Dat zijn: gebruiksfrequentie, laadfrequentie, bedrijfstemperatuur, opslag en opslagtijd.

Het gebruik van loodzuuraccu's met een lading van minder dan 5 % kan de accu beschadigen, dit zal leiden tot een kortere levensduur. De lading van 5% wordt aangegeven door het kritische accuniveausymbool dat knippert op de display. Op dit moment zal de lift alleen de omlaag-functie toelaten. Vergeet niet de accu's zo snel mogelijk op te laden. Laat de accu's gedurende een volledige laadcyclus opladen.

Display	Accu laadvermogen	Opmerkingen
	100%	Volledig geladen
	75%	Normaal bedrijfsbereik
	50%	
	25%	Laag - Vergezeld van een korte piep wanneer op één van de volgende knoppen wordt gedrukt:
	< 5%	Belangrijk - Pictogrammen wisselen elkaar af, vergezeld van om de 10 seconden twee korte piepen

De grafiek in Afb. 12 illustreert de relatie tussen het aantal transfers dat met de *Maxi Sky* 2 Plus kan worden uitgevoerd voordat het kritische accuniveau versus de getilde belasting wordt bereikt.

Let op dat de snelheid waarmee de accu's van de twee plafondliften in de *Maxi Sky* 2 Plus leeglopen, kan verschillen.

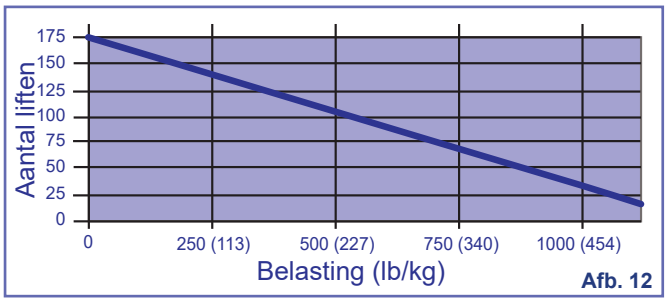

Afb. 12

De accu's opladen

De *Maxi Sky* 2 Plus is uitgerust met twee universele wisselspanningsladers, één per plafondlift.

Standaard laadsysteem

De laders voeden een laadstation dat zich tussen de rails bevindt. Het brengt stroom naar de *Maxi Sky* 2 Plus om de accu's op te laden.

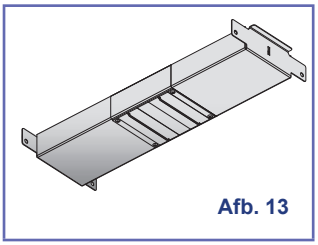
Afb. 13

WAARSCHUWING: Gebruik het acculaadstation niet als het snoer beschadigd is of als het station gevallen of beschadigd is. Het stroomsnoer niet met geweld buigen of er een zwaar voorwerp op plaatsen, daar het snoer beschadigd kan worden en brand of een elektrische schok kan veroorzaken.

OPMERKING: Als de lift onder het laadstation staat, kan hij te allen tijde worden bediend. Als de lift wordt bediend, stopt het laadproces automatisch.

Plaats de lift onder het laadstation om het laden van de accu te initiëren.

Controleer de LED om te bevestigen dat de accu's goed opladen.

- De LED zal groen knipperen gedurende een vaste periode van 8 uur.
- De display zal door oplaadniveaupictogrammen draaien in overeenstemming met het actuele oplaadniveau om de oplaadvorderingen te tonen.

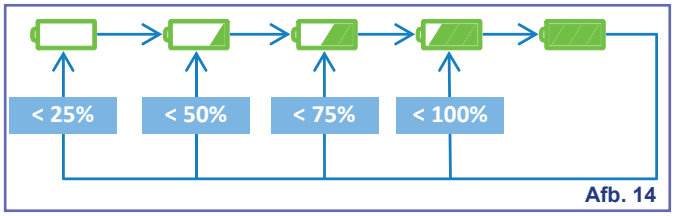

Afb. 14

Als de accu's volledig zijn ontladen, kan het volledig opladen tot 8 uur duren.

ECS-oplaadsysteem

De *Maxi Sky* 2 Plus kan ook worden gebruikt met het KWIKtrak Enhanced Charging System (ECS). Bij dit railsysteem kan de plafondlift overal op de rail continu worden opgeladen.

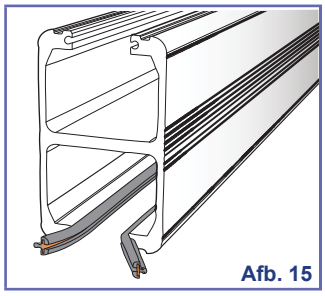
Afb. 15

Op systemen die zijn uitgerust met de ECS-optie wordt het pictogram ECS weergegeven terwijl de accu's worden opgeladen.

De LED zal groen knipperen gedurende een vaste periode van 8 uur. Na deze periode start het apparaat nog een 8-urige laadperiode als het acculaadniveau nog steeds lager is dan 80%. In andere gevallen blijft de LED continu branden.

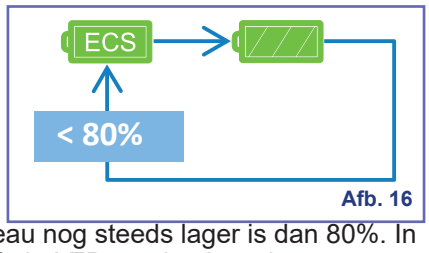

Afb. 16

Als er tijdens het laadproces een functie wordt geactiveerd, verschijnt het ECS-pictogram en blijft de groene LED continu branden. Als u de functieknop hebt losgelaten, en het acculaadniveau nog steeds lager is dan 80%, probeert het apparaat na ongeveer 20 seconden om weer verbinding te maken met het ECS-systeem.

Als het ECS-systeem geen stroom levert vanwege een systeem- of stroomstoring, toont de display het actuele accuniveau zoals voor een niet-ECS-systeem. Als het acculaadniveau lager is dan 80%, probeert de plafondlift in drie pogingen met een interval van 15 minuten om weer verbinding te maken met het ECS-systeem.

Bedieningsknoppen voor bewegingen

Het bedienen van de *Maxi Sky* 2 Plus verloopt via de commandoknoppen op de afstandsbediening.

Verticale beweging

- De knoppen ↑ en ↓ worden gebruikt om de zorgvrager omhoog en omlaag te brengen. Als een van deze knoppen wordt ingedrukt, bewegen beide hefbanden op de *Maxi Sky* 2 Plus.

OPMERKING: Hoewel de snelheden van omhoog en omlaag gaan door software zijn gesynchroniseerd, kan de snelheid van de twee tiljukken door diverse factoren iets verschillen, waardoor geringe afwijkingen kunnen ontstaan in de uiteindelijke positie van de zorgvrager. Indien nodig aanpassingen uitvoeren.

- De functies voor omhoog en omlaag brengen versnellen geleidelijk om een abrupte beweging zodra op de knop wordt gedrukt te voorkomen, en blijven actief zolang de knop ingedrukt wordt gehouden.
- De beweging vertraagt geleidelijk om een abrupte beweging te voorkomen, zodra de knop wordt losgelaten.

OPMERKING: Als de ↑ knop continu ingedrukt wordt gehouden, bereiken de plafondliften in de *Maxi Sky* 2 Plus elk hun hoogste stijgingsgrens, maar op verschillende tijdstippen. Hierdoor ontstaat een kantelbeweging waardoor de positie van de zorgvrager verandert.

Horizontale beweging en rotatie

De zorgvrager met de *Maxi Sky* 2 Plus horizontaal bewegen, evenals draaien, kan worden uitgevoerd door de lift handmatig naar de gewenste locatie te trekken of te duwen (zie Afb. 17).

Maxi Sky 2 Plus functie om de zorgvrager te kantelen

De *Maxi Sky* 2 Plus is uitgerust met een functie om de zorgvrager te kantelen. Op de afstandsbediening bevinden zich de knoppen en waarmee de zorgvrager rechtop of achterover gepositioneerd kan worden, afhankelijk van de uitgangs- en/of bestemmingspositie.

Indrukken en vasthouden om de zorgvrager in een achterover gekantelde positie te brengen.

Indrukken en vasthouden om de zorgvrager in zitpositie te brengen.

De *Maxi Sky* 2 Plus activeert alleen de voorste plafondlift om de positie van de zorgvrager aan te passen. Daarom maakt het niet uit welke positieknop wordt ingedrukt; alleen het tiljuk aan het voeteneinde treedt dan in werking. De beweging van dit tiljuk is softwarematig beperkt tot 350 mm boven en onder het tiljuk aan het hoofdeinde.

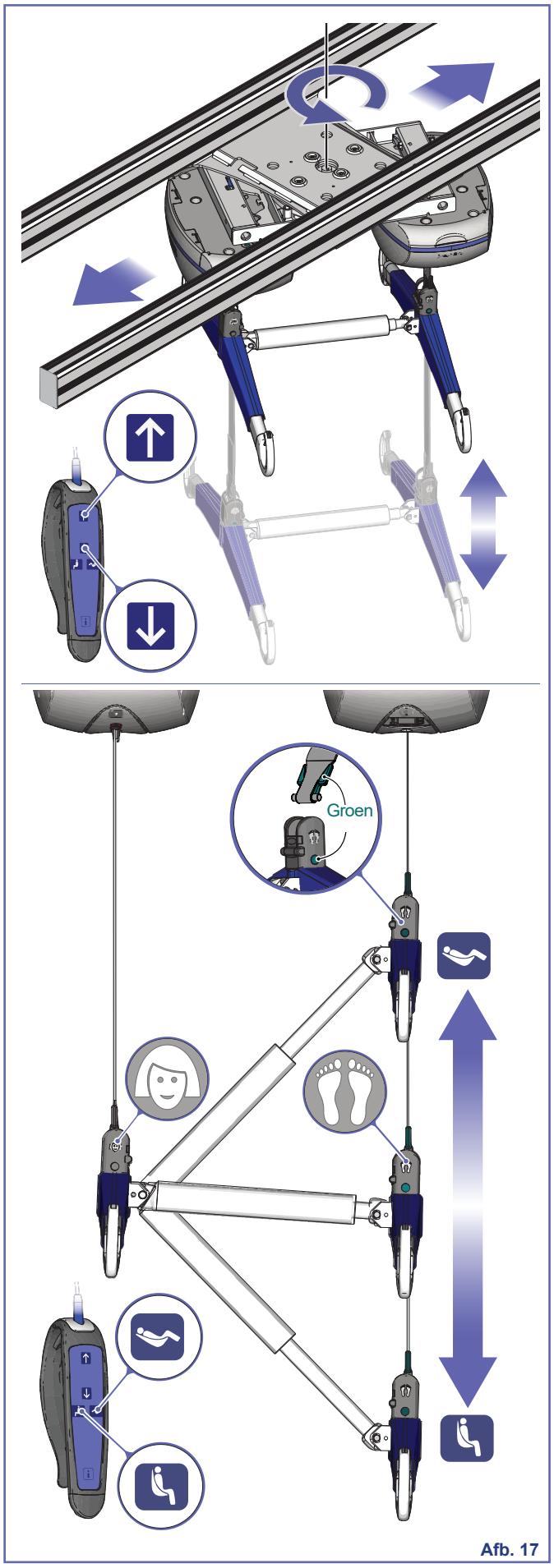

Afb. 17

De hulpknoppen gebruiken

Naast de knoppen ↑ en ↓ op de afstandsbediening is de *Maxi Sky* 2 Plus ook uitgerust met hulpknoppen op beide plafondliften die gebruikt kunnen worden ingeval de afstandsbediening niet goed functioneert.

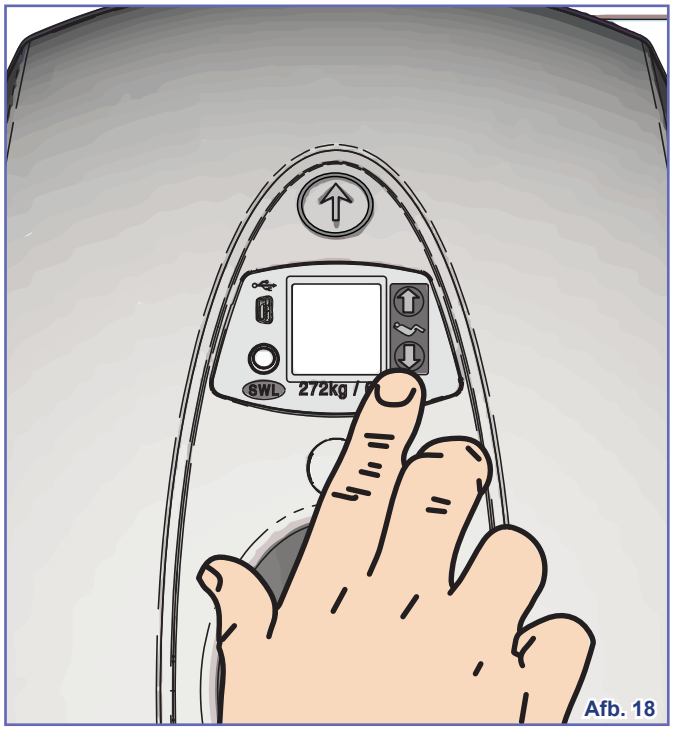

Afb. 18

Om een zorgvrager in de *Maxi Sky* 2 Plus, omhoog of omlaag te brengen, drukt u op beide plafondliften gelijktijdig op de overeenkomstige knop (omhoog of omlaag).

NB: Als de hulpknop wordt bediend, wordt de beweging van het tiljuk aan het “voeteneinde” niet langer beperkt.

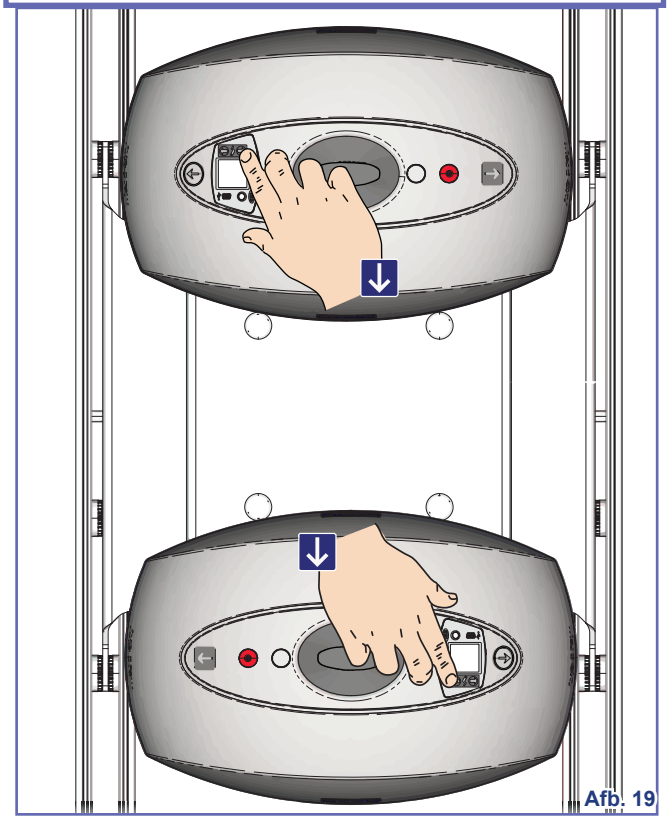
Afb. 19

Toepassingen van lustilbanden

Hieronder volgt een lijst met alle lustilbanden van Arjo die compatibel zijn met de *Maxi Sky* 2 Plus *werkend in Dual Mode*.

WAARSCHUWING: Als de volgende richtlijnen niet worden gevolgd en andere Arjo tilbanden worden gebruikt, zoals MAA8030, om in zittende positie transfers uit te voeren met de *Maxi Sky* 2 Plus in Dual Mode, kan dat leiden tot gevaarlijke situaties waarin zorgvragers kunnen wegglijden en uit de tilband kunnen vallen.

Algemene transfers

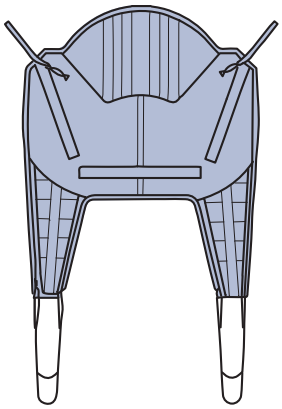

MAA8000
Bariatrische gepolsterde lustilband Deluxe

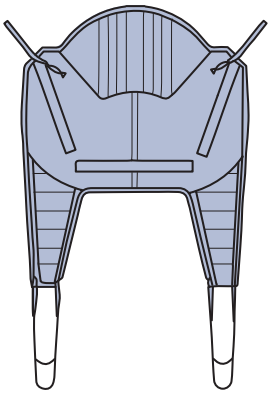

MAA8010
Bariatrische lus Basic gevoerd

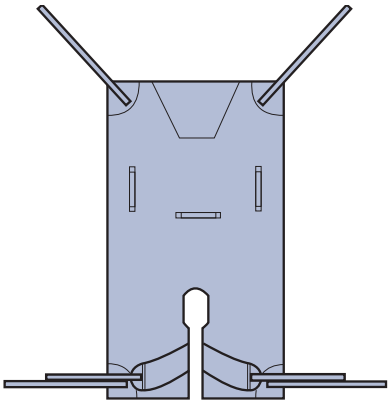

MAA8020
Bariatrische Hammock lustilband Deluxe

WAARSCHUWING: Gebruik de *Maxi Sky* 2 Plus in Dual Mode niet voor een zorgvrager met een gewicht minder dan 159 kg (350 lb). Hierdoor kan een zorgvrager vallen, met letsel als gevolg.

Ondersteuning van ledematen

11002
Bariatrische draagband voor ledematen

Herpositionering in bed

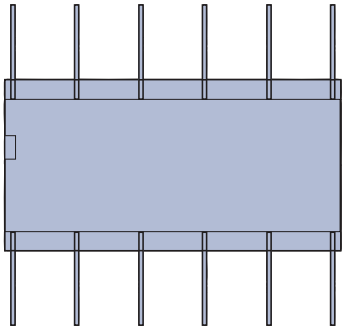

11004 - Bariatrische draagband voor herpositionering
22004 - Bariatrische wegwerpdraagband voor herpositionering

Afb. 21

Draagband kiezen

De verschillend gekleurde randen van de draagbanden en bevestigingsbanden geven de maat van de draagband aan. De volgende kleurcodering wordt gebruikt:

- Geel – Medium (M)
- Groen – Large (L)
- Blauw – Extra Large (XL)
- Terracotta - Extra Extra Large (XXL)

Niet elke tilband is in alle maten beschikbaar. Een nauwsluitende draagband verdient de voorkeur boven één met overmatige ruimte.

OPMERKING: Gebruik uitsluitend draagbanden van Arjo bij de *Maxi Sky* 2 Plus.

Bevestigingslus selecteren

Als de *Maxi Sky* 2 Plus in Dual Mode wordt gebruikt, wordt aanbevolen de langste lussen van de draagband te gebruiken (#1 voor schouders, #1 voor benen) om de draagband aan het tiljuk te bevestigen.

Zo nodig kunnen de combinaties van de volgende tabel worden gebruikt, maar dit is niet vereist omdat de kantelfunctie tijdens de transfer kan worden aangepast.

Lichaamspositionering conform positioneringscombinaties van de lustilband

Schouder	Schouder	Been
	3	1
	2	1
	1	1
	1	2

Afb. 22

De tilband aan het tiljuk bevestigen

Trek de lus van de tilband door de vergrendeling, zodat deze volledig in de haak komt.

Zorg ervoor dat de lus correct is gepositioneerd en dat de geveerde vergrendeling de haak sluit.

Herhaal dezelfde procedure voor alle lussen.

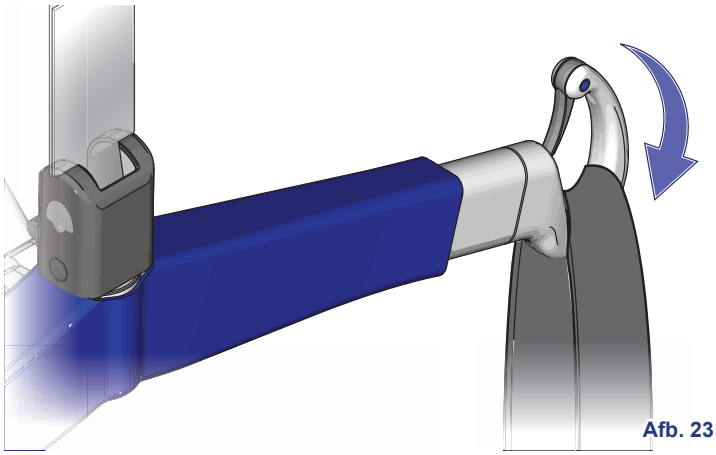

Afb. 23

De tilband van het tiljuk verwijderen

Open de geveerde vergrendeling en verwijder de lus van de haak.

Herhaal dezelfde procedure voor alle lussen.

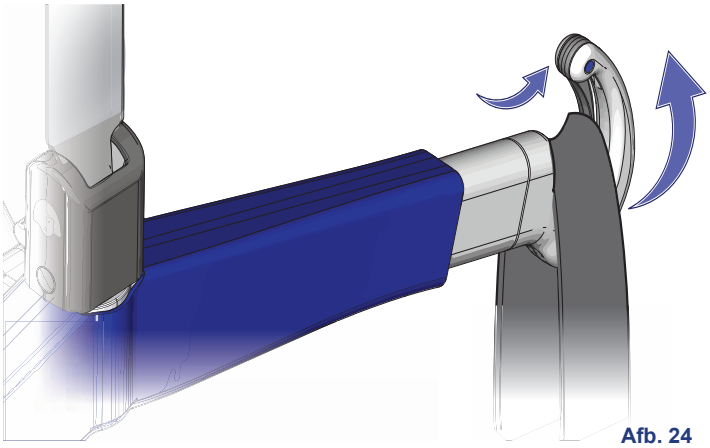

Afb. 24

WAARSCHUWING: Houd het tiljuk in de buurt van een zorgvrager altijd vast om te voorkomen dat het de zorgvrager raakt.

Beschrijving tiljuk

WAARSCHUWING: Alleen het hieronder getoonde tiljuk mag worden gebruikt om transfers in zittende positie uit te voeren met de *Maxi Sky* 2 Plus in Dual Mode. Anders kan letsel ontstaan.

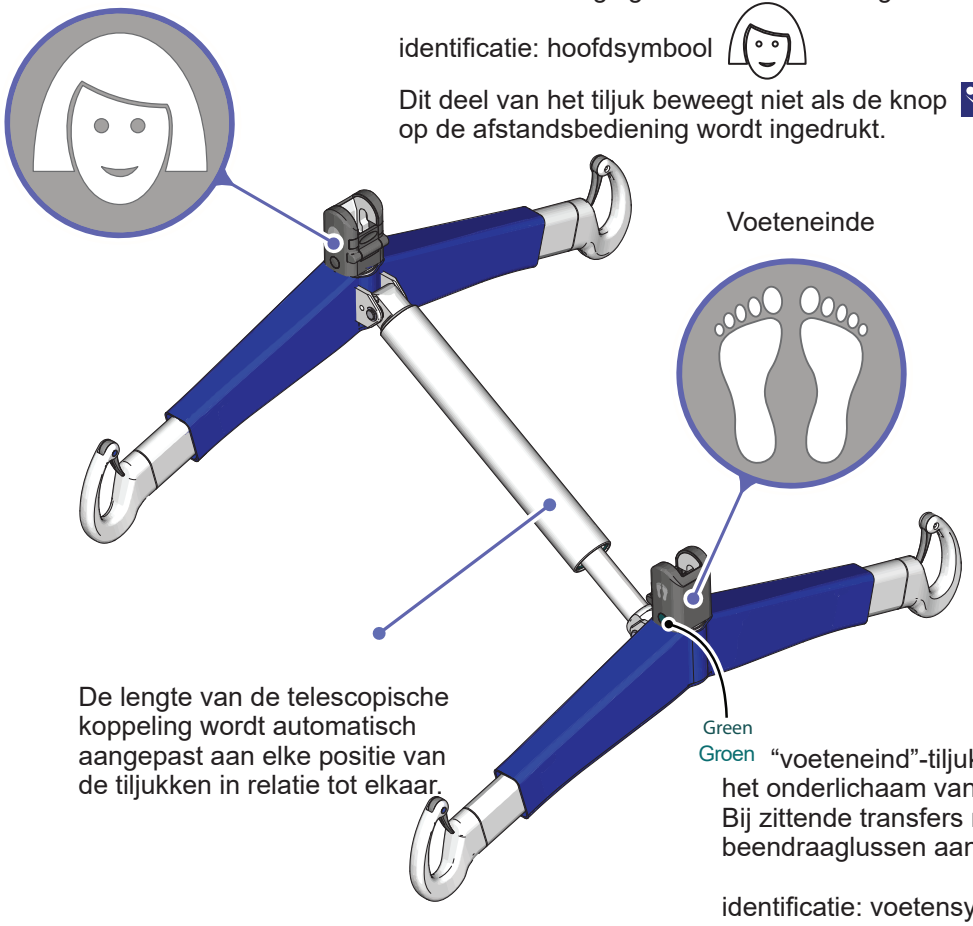

Het “hoofdeind”-tiljuk is bedoeld voor het bovenlichaam van de zorgvrager. Bij zittende transfers mogen er alleen schouderbevestigingslussen aan bevestigd worden.

identificatie: hoofdsymbool

Dit deel van het tiljuk beweegt niet als de knop of op de afstandsbediening wordt ingedrukt.

De lengte van de telescopische koppeling wordt automatisch aangepast aan elke positie van de tiljukken in relatie tot elkaar.

“voeteneind”-tiljuk is bedoeld voor het onderlichaam van de zorgvrager. Bij zittende transfers mogen er alleen beendraaglussen aan bevestigd worden.

identificatie: voetensymbool

Dit is het enige deel van het tiljuk dat omhoog of omlaag gaat als de knop of op de afstandsbediening wordt ingedrukt.

Afb. 26

WAARSCHUWING: Weegschaal model 700-19490 mag niet worden gebruikt in Dual Mode omdat de nauwkeurigheid bij het meten van het gewicht van de zorgvrager niet binnen de grenzen van een weegschaal van klasse III valt.

Methode 1 - Doorkruisen
Benen gesloten met gekruiste banden

Tilbanden:
MAA8000
MAA8010

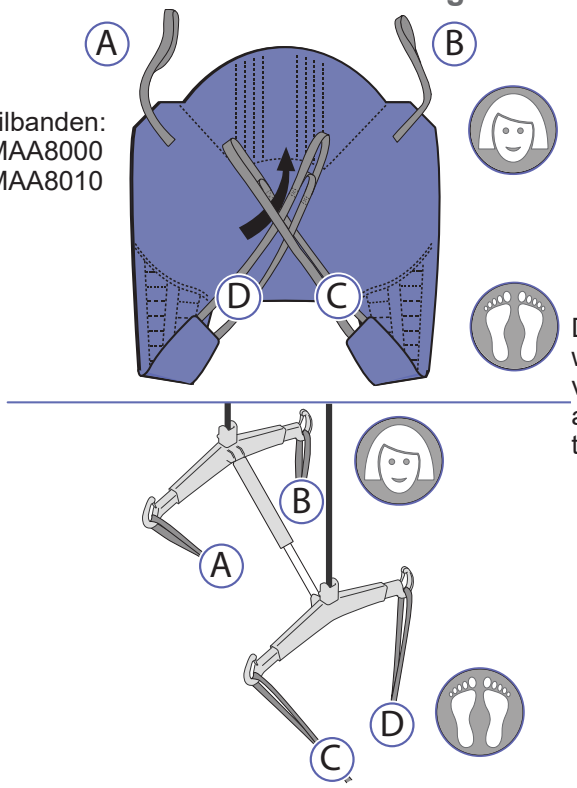

Afb. 27

Deze methode wordt aanbevolen voor de meeste algemene transfers.

Tilbanden:
MAA8020

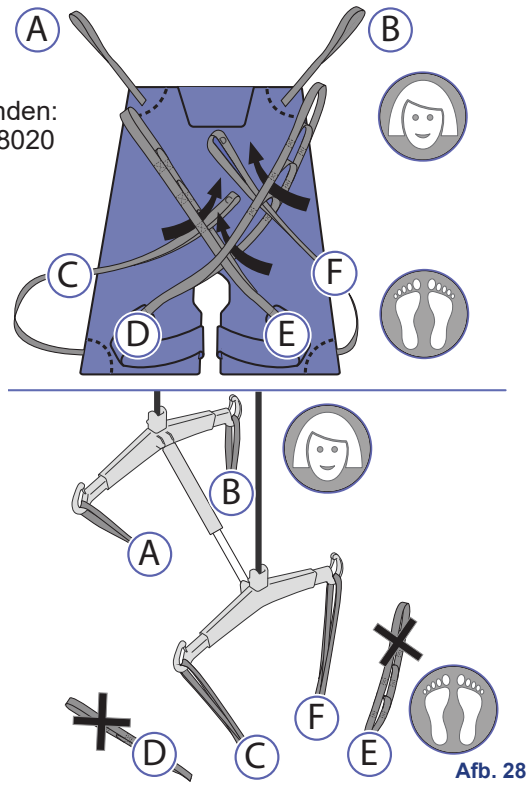

Afb. 28

Methode 2 - Abductie (gescheiden benen)
Benen geopend met niet-kruisende banden

Tilbanden:
MAA8000
MAA8010

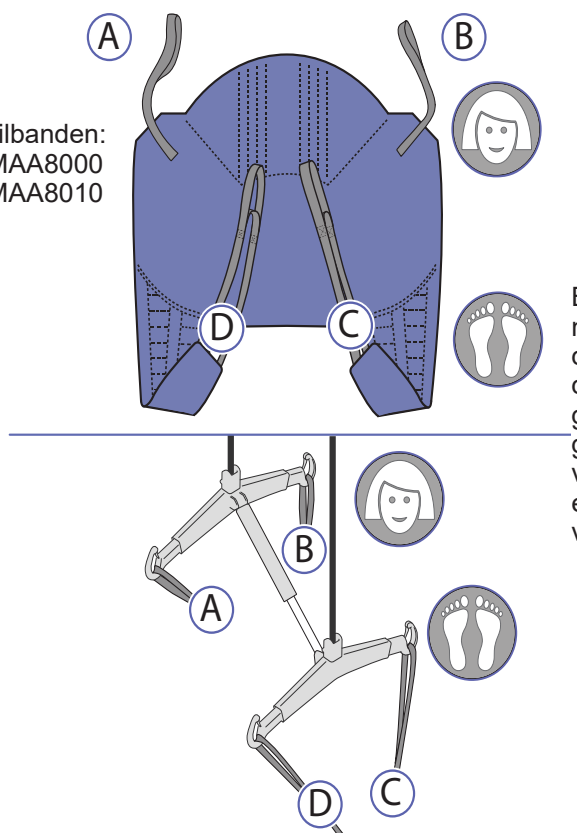

Afb. 29

Bij deze methode worden de benen van de zorgvrager gescheiden, wat gemakkelijk is voor toiletbezoek en hygiënische verzorging.

Tilbanden:
MAA8020

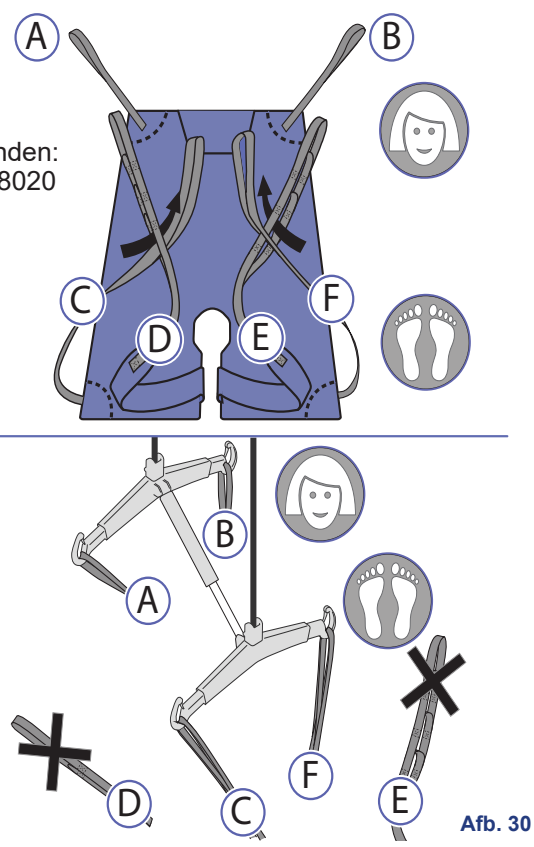

Afb. 30

WAARSCHUWING: Methode 2 is wellicht niet geschikt voor zorgvragers met beperkte controle over hun bovenlichaam, omdat zij omlaag en bijna uit de tilband kunnen glijden of voorover kunnen vallen als de volledig zittende positie is bereikt.

Transfers van cliënten van een zittende naar een liggende positie

De hier beschreven technieken kunnen worden gebruikt voor het verplaatsen van zorgvragers, ongeacht waar zij zich bevinden (bijv. in een bed, in een stoel, rolstoel of dergelijke).

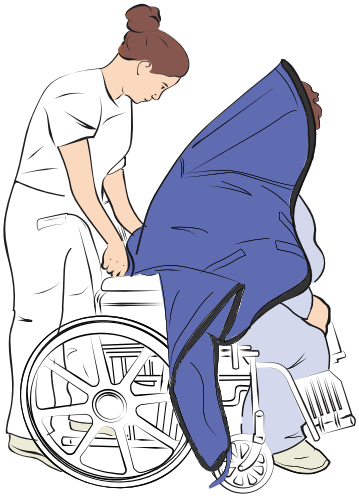

Afb. 31

1) Plaats de draagband rond de zorgvrager zodat de onderkant ervan zich iets onder het stuitbeen bevindt. Men kan een glijlaken, bijvoorbeeld MaxiSlide® of MaxiTube®, als hulpmiddel gebruiken om de draagband te plaatsen.

Bij het gebruik van draagbanden MAA8000 en MAA8010 opletten dat de hoofdsteun van de draagband zich achter het hoofd bevindt en dat afdekt. Bij de draagband model MAA8020 moet de top van de draagband reiken tot aan de nek van de zorgvrager.

Afb. 32

2) Trek elke beenslip onder de dij door zodat hij aan de binnenkant van de dij tevoorschijn komt.

Zorg ervoor dat de draagband voor een goede ondersteuning en een juiste installatie correct rond het achterwerk van de zorgvrager is geplaatst, zoals in onderstaande afbeelding getoond.

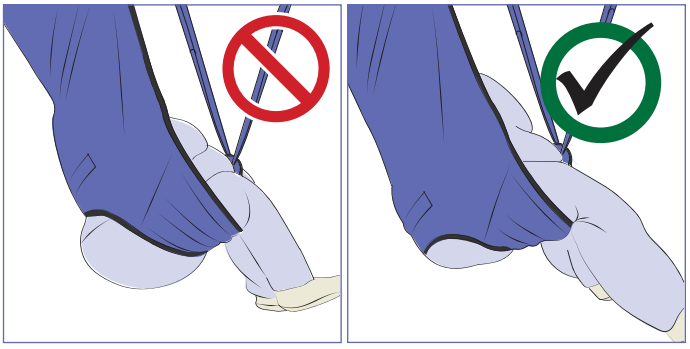

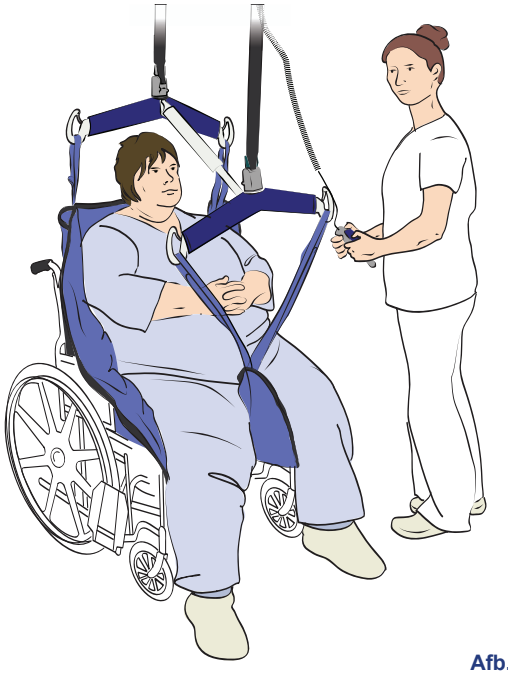

Afb. 33

3) Breng de plafondlift naar de zorgvrager en zorg ervoor dat:

- De tiljukken de zorgvrager aan de voorkant en net boven hoofdniveau naderen.
- De tiljukken zich in een hoek van 45° en op voldoende korte afstand bevinden om in de schouderlussen te kunnen aanhaken.

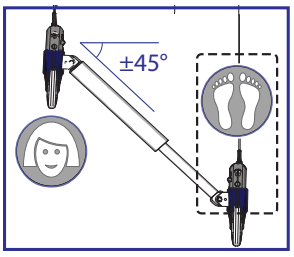

WAARSCHUWING: Als het voeteneind-tiljuk wordt bijgesteld moet, om letsel aan het hoofd van de zorgvrager te voorkomen, ook worden gelet op het hoofdeind-tiljuk, omdat beide tiljukken samen bewegen.

4) Haak de schouderlussen aan en daarna de beenlussen (zie “Bevestigingsmethoden” op pagina 20).

Breng het voeteneind van het tiljuk eerst omhoog door de knop “Achterover kantelen” ( ) te bedienen om de beenlussen van de tilband op spanning te brengen.

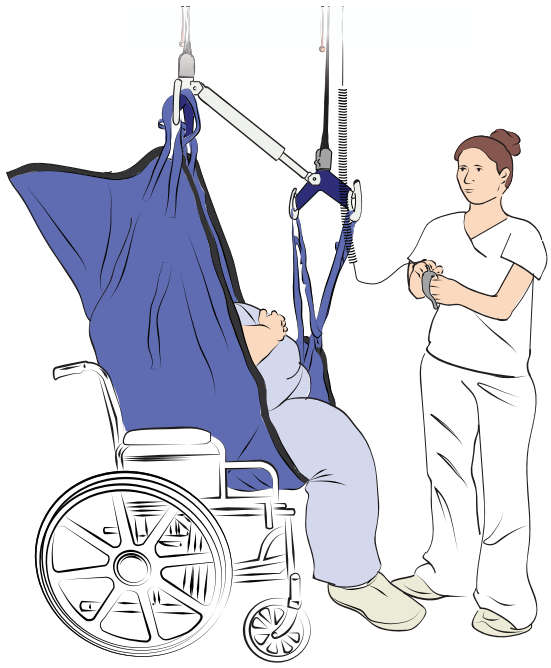

Afb. 34

5) Breng de zorgvrager omhoog met behulp van de afstandsbediening. De hoofdondersteuning van de tilband moet het hoofd nu nog meer gaan ondersteunen (bij gebruik van tilbanden model MAA8000 en MAA8010).

WAARSCHUWING: Controleer altijd of de bevestigingslussen van de tilband goed vastzitten en onder spanning blijven als het gewicht van de zorgvrager geleidelijk wordt opgenomen. Hierdoor zal worden voorkomen dat een zorgvrager komt te vallen.

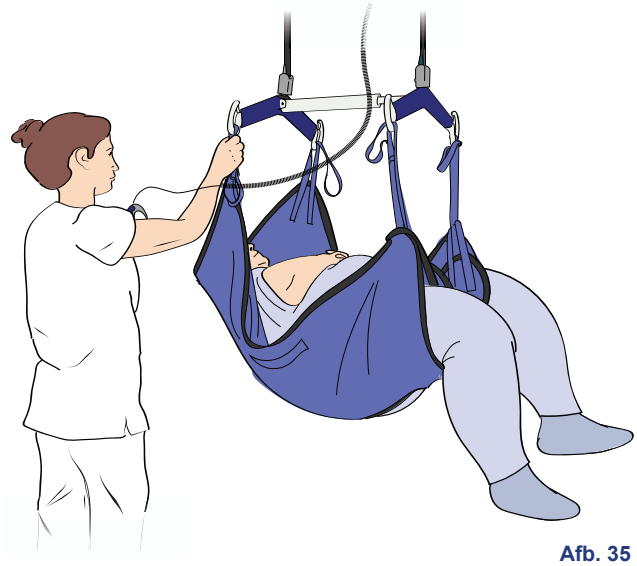

Afb. 35

6) Ga door met de transfer. Zorg dat u een hand op het tiljuk houdt om overmatig schommelen te stoppen.

Breng de zorgvrager tijdens de transfer van zittende in liggende positie door de knop “RECLINE” ( ) te bedienen.

LET OP: Probeer niet om de lift aan het snoer van de afstandsbediening langs de rail te trekken. Hierdoor wordt het snoer beschadigd en gaat de afstandsbediening uiteindelijk kapot.

7) Als de plafondlift de bestemming heeft bereikt brengt u de zorgvrager op de nieuwe locatie omlaag.

Pas de zittende/liggende positie van de zorgvrager aan de nieuwe locatie aan.

WAARSCHUWING: Wees tijdens het gebruik van de functie voor het omlaag brengen voorzichtig zodat u de zorgvrager niet raakt met het tiljuk, omdat dit letsel kan veroorzaken.

Afb. 36

8) Maak de beenlussen los als de zorgvrager volledig wordt ondersteund door de ondergrond. Maak daarna de schouderlussen los.

Verplaats de plafondlift uit de buurt van de zorgvrager.

Verwijder de tilband onder de zorgvrager.

Transfers van een liggende naar een zittende positie

Afb. 37

WAARSCHUWING: Zorg ervoor dat het zijhek van het bed omhoog is geplaatst om te voorkomen dat de zorgvrager uit bed valt.

Controleer voordat u begint of het bed zich op de correcte werkhoogte bevindt.

1) Draai de zorgvrager op zijn/haar zijde. Vouw de draagband dubbel en plaats hem op het bed langs de rug van de zorgvrager zodat de onderkant ervan correct onder het stuitbeen is geplaatst en de top zich uitstrekt tot de bovenkant van het hoofd van de zorgvrager (bij draagbanden MAA8000 en MAA8010).

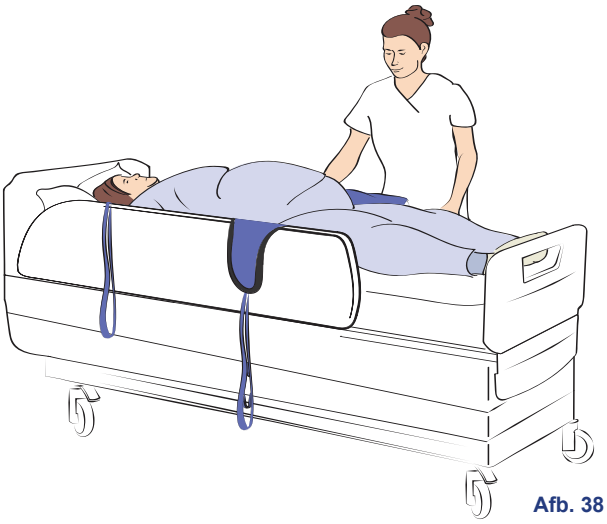

Afb. 38

2) Rol de zorgvrager terug op de draagband en vervolgens verder in de tegenovergestelde richting, zodat het gevouwen deel van de draagband vlak onder de rug komt te liggen.

Indien mogelijk, breng de hoofdsteun van het bed iets omhoog.

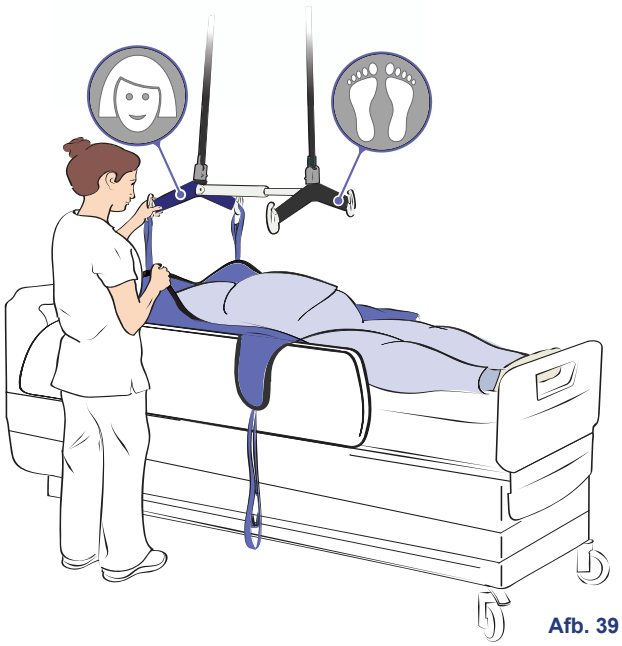

Afb. 39

3) Breng de plafondlift naar de zorgvrager en zorg ervoor dat:

- Het tiljuk in de horizontale stand staat.
- Het tiljuk voldoende dichtbij is om de bevestigingslussen van de tilband eraan te kunnen bevestigen.

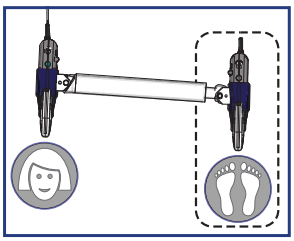

4) Breng het tiljuk met behulp van de afstandsbediening omlaag en let op dat het niet op de zorgvrager terechtkomt.

5) Bevestig de schouder- en beenlussen van de tilband aan het tiljuk.

WAARSCHUWING: Controleer altijd of de bevestigingslussen van de tilband goed vastzitten en onder spanning blijven als het gewicht van de zorgvrager geleidelijk wordt opgenomen. Hierdoor zal worden voorkomen dat een zorgvrager komt te vallen.

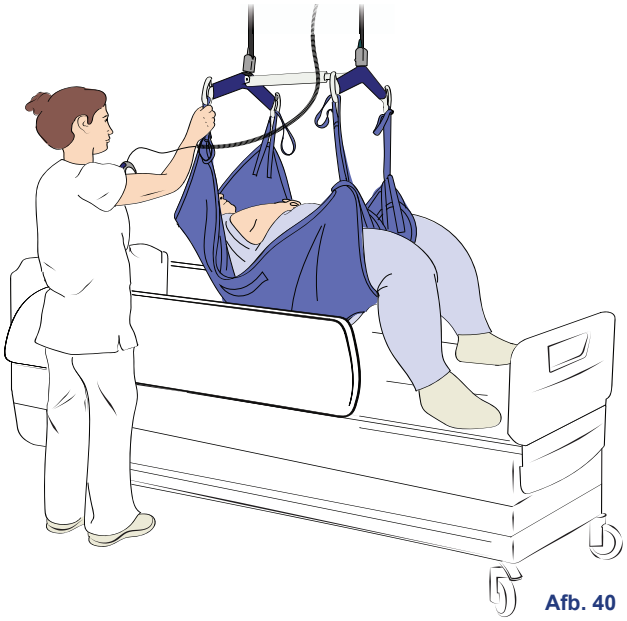

Afb. 40

6) Breng de zorgvrager omhoog met behulp van de afstandsbediening, breng hem/haar in een comfortabele half achterover gekantelde positie voor de transfer. De zorgvrager dient niet boven ooghoogte van de zorgverlener te worden getild.

7) Begin met de transfer en houd een hand op het tiljuk om overmatig schommelen te voorkomen.

LET OP: Probeer niet om de lift aan het snoer van de afstandsbediening langs de rail te trekken. Hierdoor wordt het snoer beschadigd en stopt de werking van de afstandsbediening en van de plafondlift uiteindelijk.

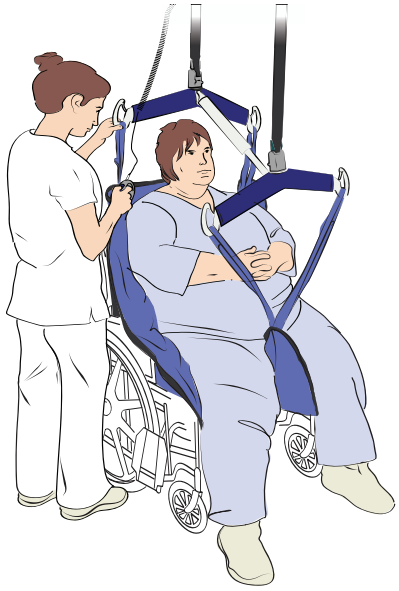

Afb. 41

8) Als de plafondlift de bestemming heeft bereikt brengt u de zorgvrager op de nieuwe locatie omlaag.

Breng de zorgvrager door de knop te bedienen van een liggende in een zittende positie om hem/haar in de stoel te plaatsen.

WAARSCHUWING: Wees tijdens het gebruik van de functie voor het omlaag brengen voorzichtig zodat u de zorgvrager niet raakt met het tiljuk, daar dit letsel kan veroorzaken.

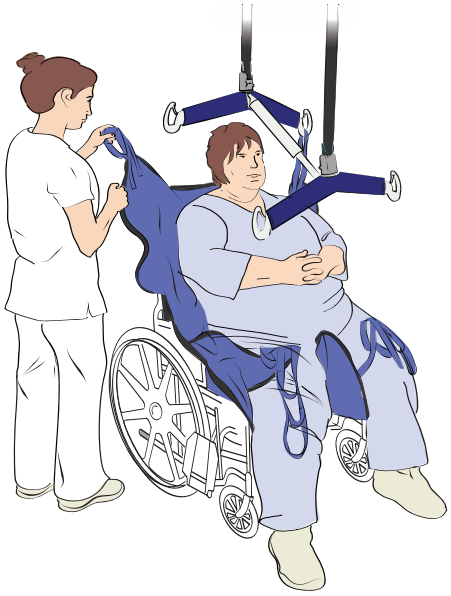

Afb. 42

9) Maak de beenlussen los als de zorgvrager volledig wordt ondersteund door de ondergrond. Maak daarna de schouderlussen los.

Verplaats de plafondlift uit de buurt van de zorgvrager.

Verwijder de tilband achter de zorgvrager vandaan.

Herpositionering in bed

In bed omhoog of zijwaarts verplaatsen

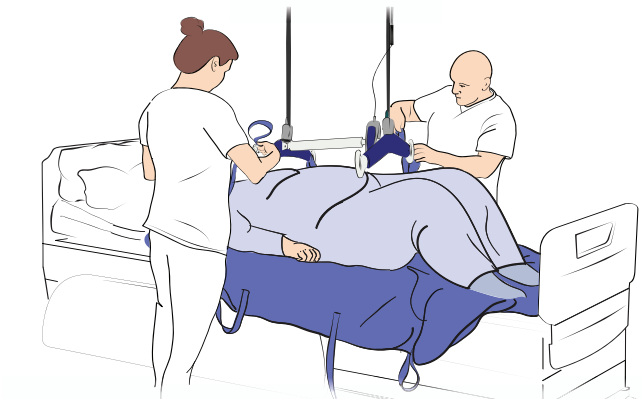

Afb. 43

1) Plaats de *Maxi Sky* 2 Plus direct boven de zorgvrager.

WAARSCHUWING: Laat het tiljuk niet op de zorgvrager zakken; dit kan letsel veroorzaken.

2) Sluit zoveel mogelijk lussen aan op het tiljuk. Bevestig de lussen aan alle vier de haken.

Kies de luslengten om de zorgvrager optimaal horizontaal op te tillen.

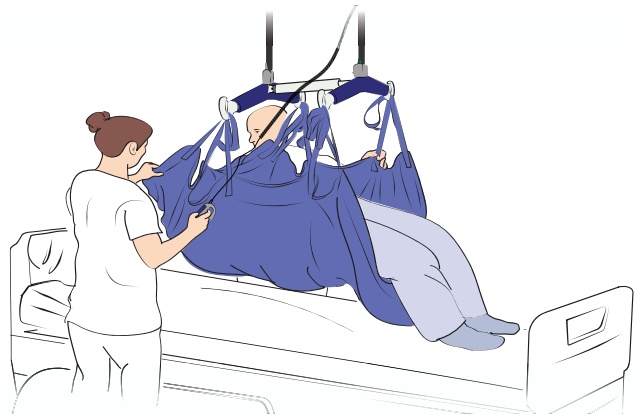

Afb. 44

3) Breng de zorgvrager omhoog met behulp van de *Maxi Sky* 2 Plus tot de heupen en bovenlichaam van de zorgvrager worden ondersteund en het mogelijk is de zorgvrager in het bed te plaatsen. Gebruik zo nodig een *MaxiTube* glijlaken onder de voeten van de zorgvrager.

OPMERKING: Afhankelijk van hun medische conditie kan het bij sommige zorgvragers nodig zijn het hoofd te ondersteunen.

WAARSCHUWING: Let goed op de positie van de zorgvrager. Een te sterk achterover gekanteld tiljuk (bijvoorbeeld waarbij het niveau van de heupen veel hoger is dan de schouders) kan ertoe leiden dat de zorgvrager uit de tilband glijdt.

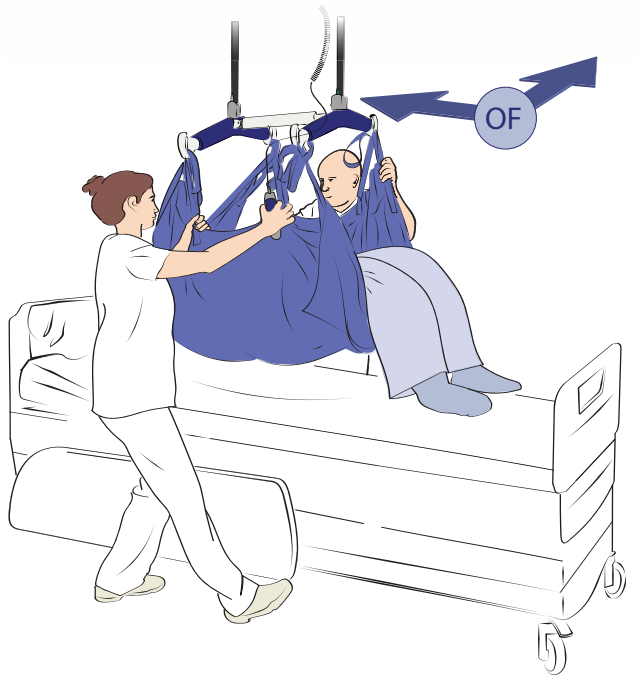

Afb. 45

4) Verplaats de zorgvrager in de richting van het hoofdeinde van het bed of zijwaarts.

Breng de zorgvrager omlaag op de nieuwe locatie.

WAARSCHUWING: Wees tijdens het gebruik van de functie voor het omlaag brengen voorzichtig zodat u de zorgvrager niet raakt met het tiljuk, omdat dit letsel kan veroorzaken.

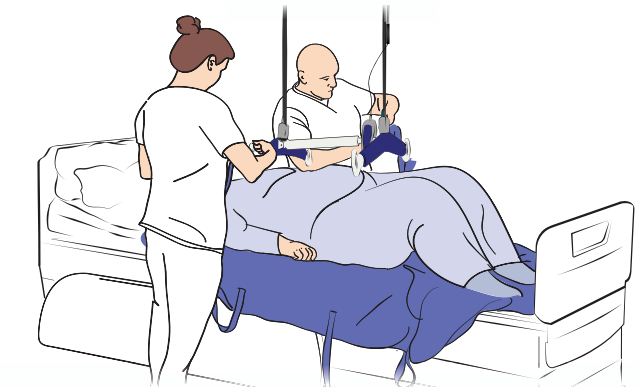

Afb. 46

5) Wanneer het gewicht van de zorgvrager volledig wordt ondersteund door de onderlaag, maakt u alle lussen los.

Plaats de plafondlift uit de buurt van de zorgvrager.

In bed draaien

Zorg ervoor dat het bed zich in een vlakke positie bevindt (rugdeel niet omhoog geplaatst) alvorens een zorgvrager te verplaatsen. Alvorens de zorgvrager te draaien kan het nodig zijn om de zorgvrager eerst zijwaarts te verplaatsen om er zeker van te zijn dat er voldoende draairuimte is.

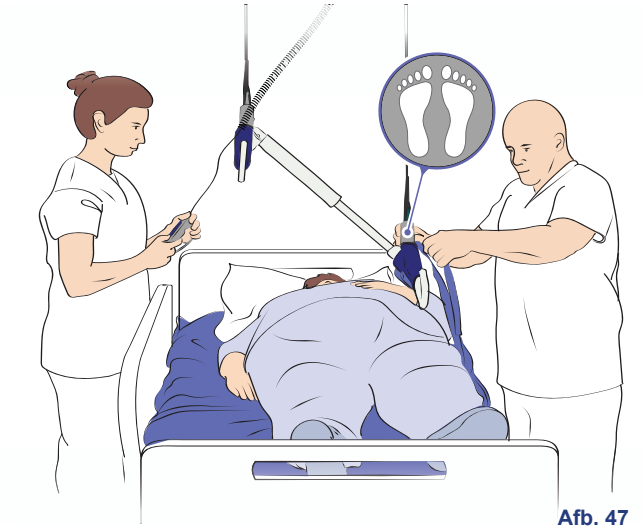

Afb. 47

1) Plaats de plafondlift boven de zorgvrager en breng de tiljukken omlaag in een hoek van 45° zodat de bevestigingslussen bevestigd kunnen worden.

WAARSCHUWING: Laat het tiljuk niet op de zorgvrager zakken; dit kan letsel veroorzaken.

2) Verbind van één zijde van de repositieband ten minste twee bevestigingslussen naast de schouder van de zorgvrager en twee bevestigingslussen naast de heupen aan het voeteneind van het tiljuk, en zorg ervoor dat ze gelijkmatig over beide haken zijn verdeeld.

Selecteer de luslengte om de zorgvrager zo recht mogelijk te draaien.

WAARSCHUWING: Zorg ervoor dat het zijhek van het bed omhoog is geplaatst om te voorkomen dat de zorgvrager uit bed valt.

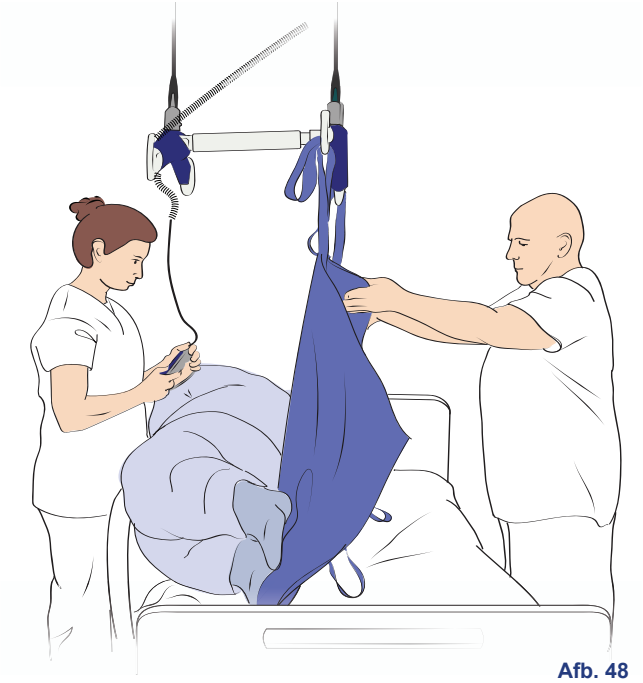

Afb. 48

3) Breng het tiljuk omhoog tot de zorgvrager in de juiste positie is gerold.

OPMERKING: Plaats een aantal kussens om te voorkomen dat de zorgvrager terugrolt en om het comfort te maximaliseren.

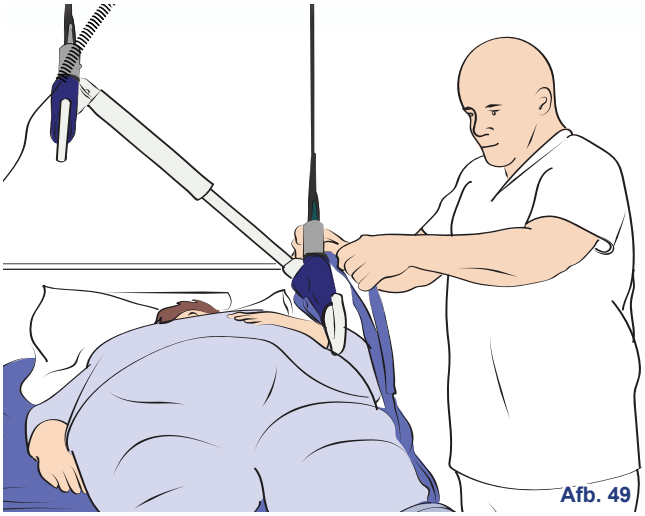

Afb. 49

4) Breng het tiljuk omlaag om spanning op de lussen op te heffen.

Maak alle lussen los.

Verplaats de plafondlift uit de buurt van de zorgvrager.

Ondersteuning van ledematen

De *Maxi Sky* 2 Plus kan worden gebruikt in situaties waarbij de benen in geheven posities moeten worden ondersteund.

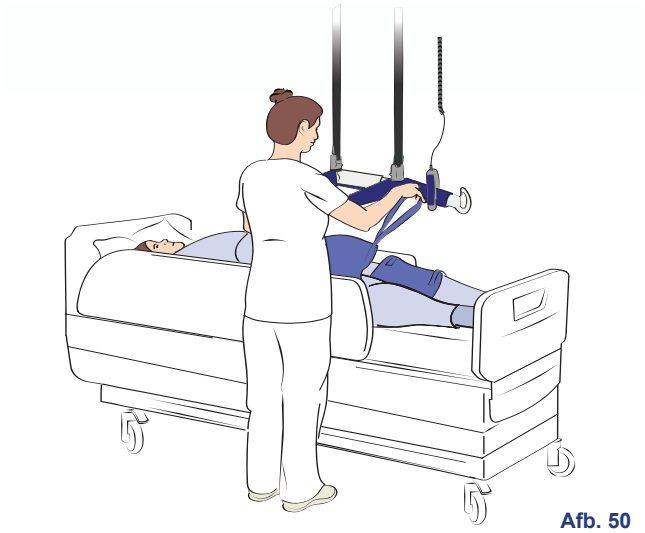

Afb. 50

1) Breng de tilband voor ledematen onder het been van de zorgvrager.

Plaats de plafondlift zodanig dat het tiljuk voldoende dichtbij is om de lussen te kunnen bevestigen.

WAARSCHUWING: Wees tijdens het gebruik van de functie voor het omlaag brengen voorzichtig zodat u de zorgvrager niet raakt met het tiljuk, omdat dit letsel kan veroorzaken.

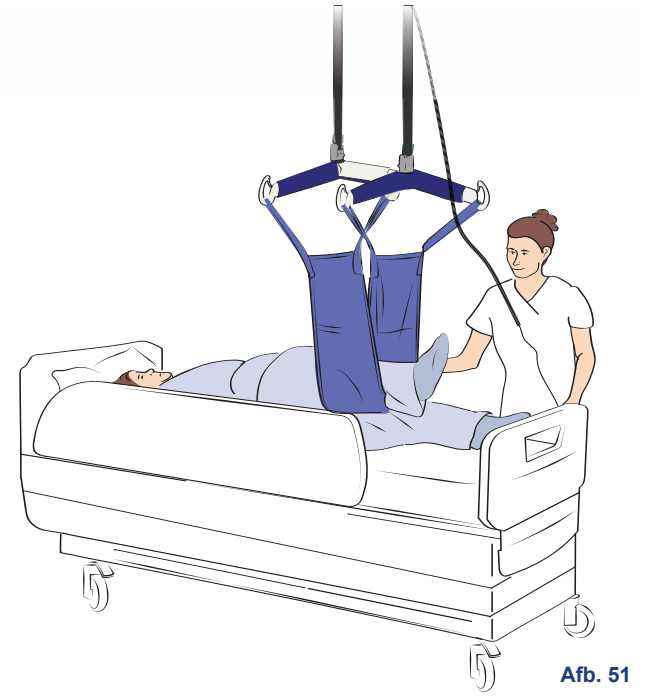

Afb. 51

2) Bevestig de lussen aan het tiljuk en breng het been van de zorgvrager omhoog met behulp van de afstandsbediening tot de ledemaat zich op de gewenste hoogte bevindt. Zorg ervoor dat er niet teveel spanning op de ledemaat komt.

WAARSCHUWING: Controleer, om te voorkomen dat de benen van de zorgvrager uit de draagband vallen, of de lussen goed vastzitten en onder spanning blijven als het gewicht van het been geleidelijk wordt opgenomen. Anders kan dit letsel veroorzaken.

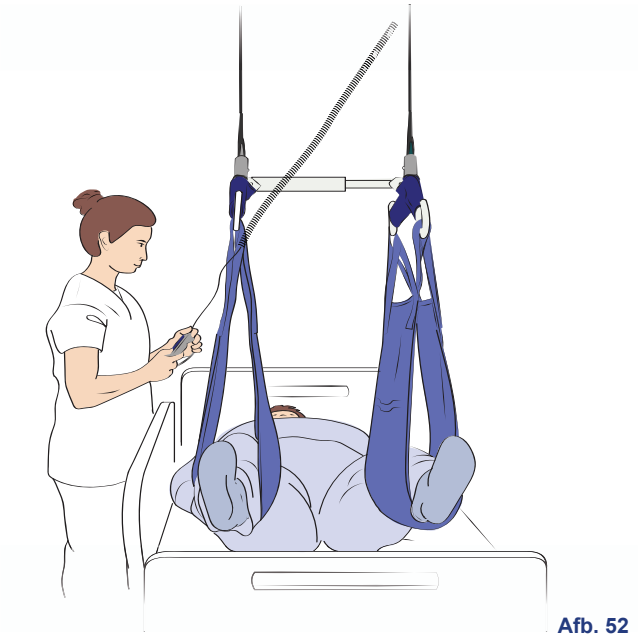

Afb. 52

Een alternatieve methode waarbij de bariatrische draagband voor de ledematen wordt gebruikt, wordt getoond in Afb. 52.

3) Als de ledemaat van de zorgvrager niet langer ondersteund hoeft te worden, brengt u het tiljuk omlaag, verwijdert u de draagband van het tiljuk en zet u de plafondlift weg.

WAARSCHUWING: Wees tijdens het gebruik van de functie voor het omlaag brengen voorzichtig zodat u de zorgvrager niet raakt met het tiljuk, omdat dit letsel kan veroorzaken.

Zijwaartse transfers (van/naar aangrenzende horizontale vlakken)

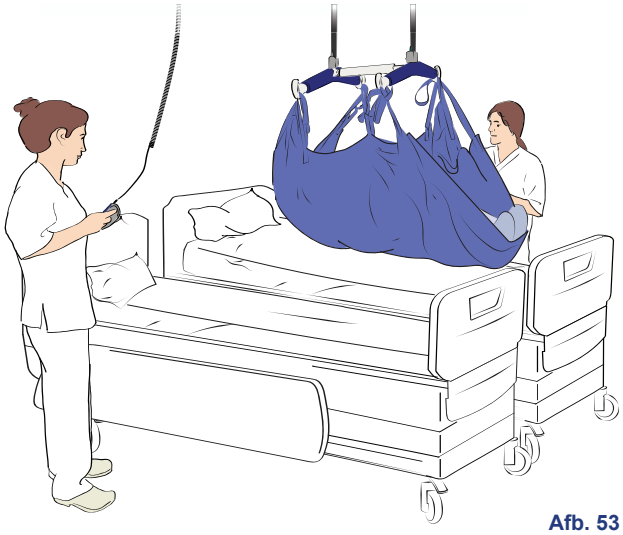

Afb. 53

1) Plaats de plafondlift zodanig dat het tiljuk voldoende dichtbij is om de lussen te kunnen bevestigen.

WAARSCHUWING: Wees tijdens het gebruik van de functie voor het omlaag brengen voorzichtig zodat u de zorgvrager niet raakt met het tiljuk, omdat dit letsel kan veroorzaken.

Sluit de lussen aan op het tiljuk.

2) Breng de zorgvrager omhoog met behulp van de *Maxi Sky* 2 Plus totdat de zorgvrager volledig ondersteund is.

OPMERKING: Afhankelijk van hun medische conditie kan het bij sommige zorgvragers nodig zijn het hoofd te ondersteunen.

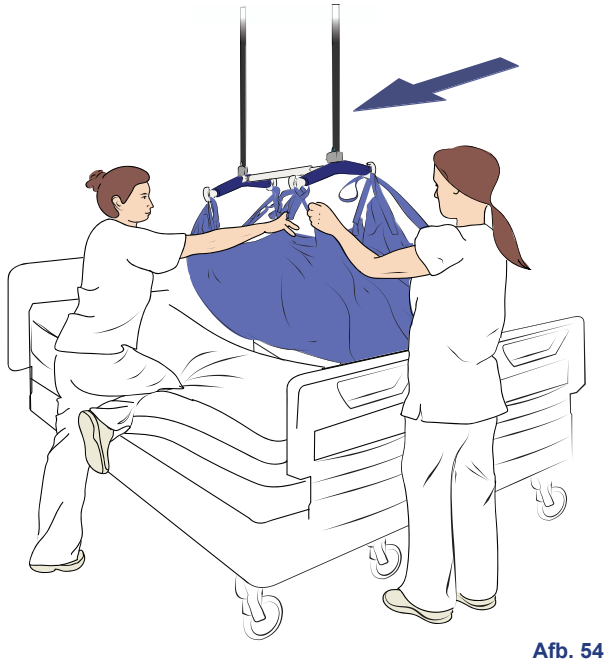

Afb. 54

WAARSCHUWING: Let goed op de positie van de zorgvrager. Een te sterk achterover gekanteld tiljuk (bijvoorbeeld waarbij het niveau van de heupen veel hoger is dan de schouders) kan ertoe leiden dat de zorgvrager uit de tilband glijdt.

3) Verplaats de zorgvrager naar het andere vlak, en zorg ervoor dat hij/zij centraal boven het nieuwe vlak is gepositioneerd.

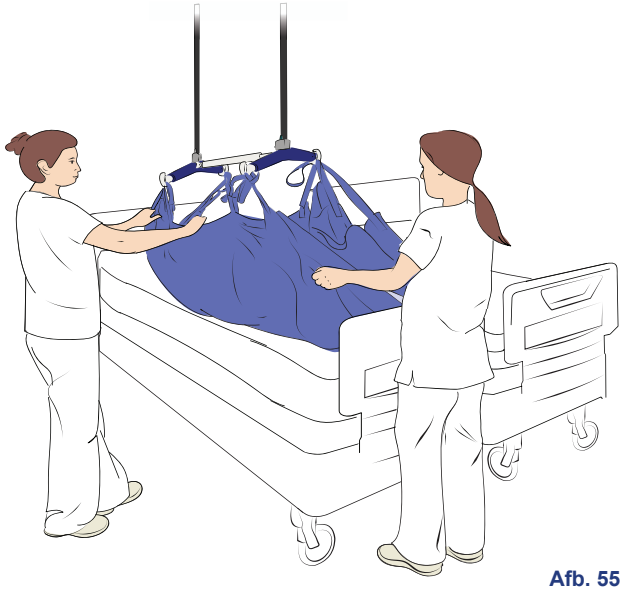

Afb. 55

4) Laat de zorgvrager op het bed zakken.

5) Breng het tiljuk verder omlaag om de bevestigingslussen van de tilband te kunnen afkoppelen.

Breng het tiljuk omhoog en plaats de plafondlift uit de buurt van de zorgvrager.

Het X-Y-railsysteem gebruiken

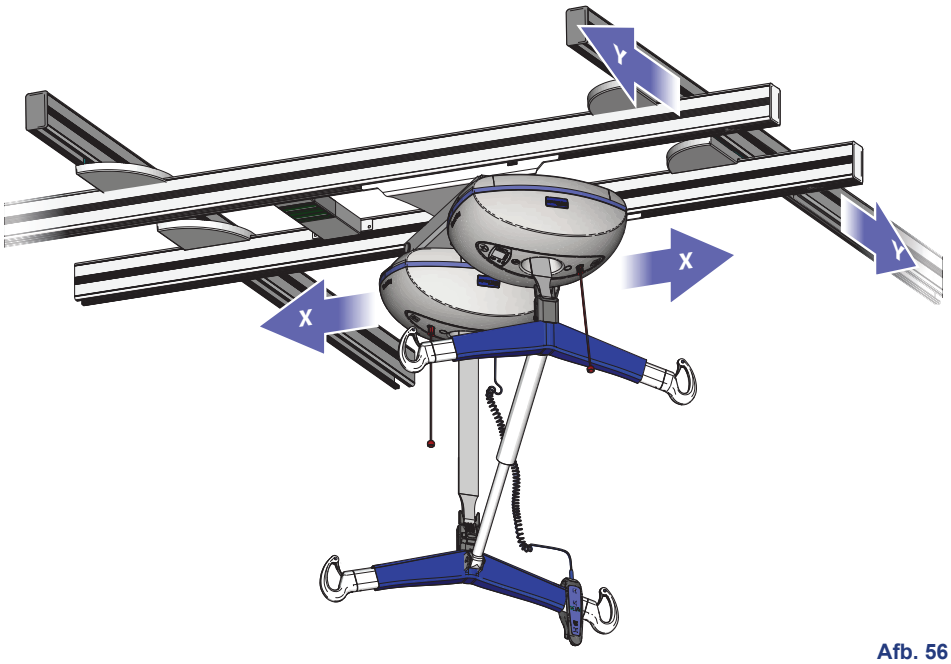

Afb. 56

Met het X-Y-railsysteem kan de plafondlift in elke gewenste richting worden bewogen over een vooraf bepaald gebied om het gehele vlak te dekken.

Het X-Y-systeem bestaat uit twee vaste en twee beweegbare rails die met elkaar zijn verbonden. Zowel de *Maxi Sky* 2 Plus als de gekoppelde beweegbare rail kunnen gelijktijdig worden bewogen door aan het tiljuk te trekken.

Gebruik van de poort

De poort is een KWIKtrak accessoire waarmee een X-Y-systeem met een ander vast railsegment verbonden kan worden.

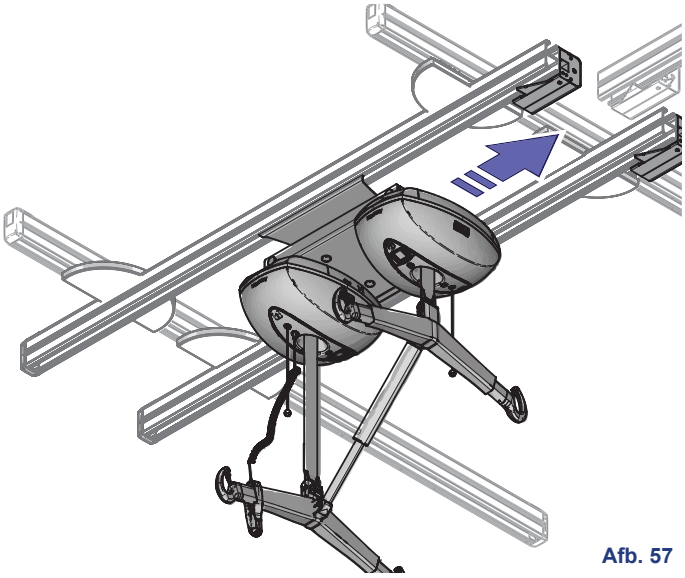

Afb. 57

Het X-Y-systeem verlaten

1) Beweeg de *Maxi Sky* 2 Plus langs de mobiele rail in de richting van het einde waar de KWIKtrak poort is geïnstalleerd.

De plafondlift staat automatisch in contact met de activeringsstations van de poort.

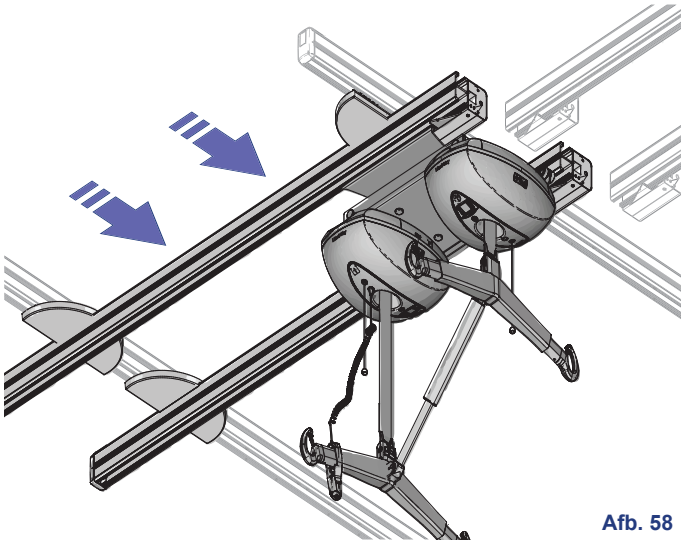

Afb. 58

2) Beweeg de mobiele rails naar de andere kant om ze uit te lijnen met de vaste rails.

Deze beweging zal door de poort worden opgemerkt, waarbij de twee rails op elkaar worden aangesloten, zodat de lift kan passeren.

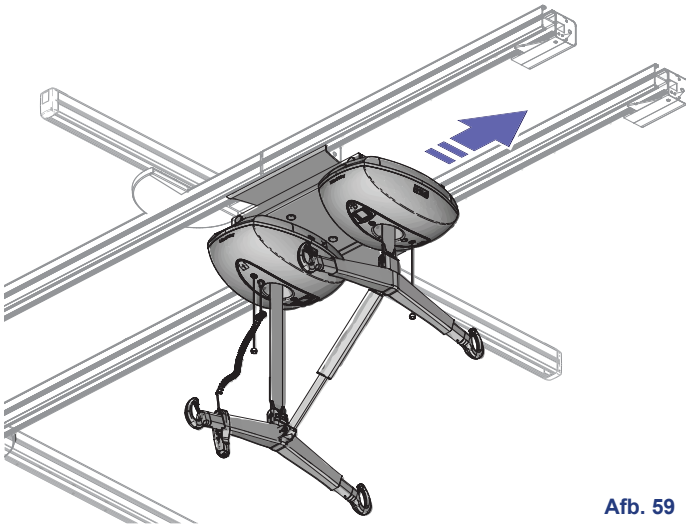

Afb. 59

3) Beweeg de *Maxi Sky* 2 Plus door de poort naar de aangrenzende vaste rails.

Opmerking: De mobiele rails blijven in vergrendelde positie. Raadpleeg het hoofdstuk 'Het X-Y-systeem ingaan' om de mobiele rails vrij te zetten.

Het X-Y-systeem ingaan

Bij het ingaan van het X-Y-systeem vanuit aangesloten vaste rails, zijn de mobiele X-Y-rails al vergrendeld en op hun plaats.

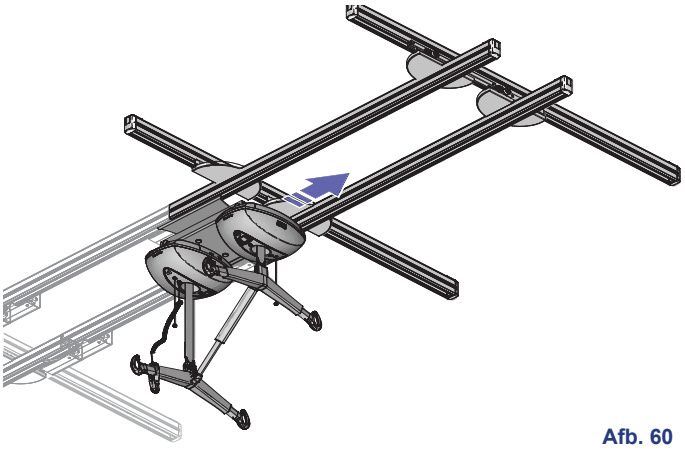

Afb. 60

1) Verplaats de plafondlift door de poort.

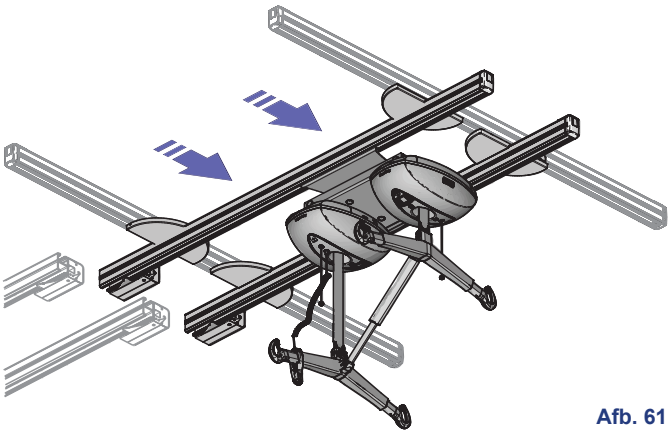

Afb. 61

Als de *Maxi Sky* 2 Plus de deactiveringsstations is gepasseerd, wordt de poort vrijgesteld, waardoor de mobiele rails weer langs de vaste X-Y-rails kunnen bewegen.

2) Beweeg de *Maxi Sky* 2 Plus naar de gewenste locatie.

Schakelen tussen Dual en Single Mode

Het tiljuk aan de plafondlift bevestigen met behulp van de snelkoppeling

Het tiljuk is uitgerust met een snelkoppeling waardoor de zorgverlener het tiljuk in een paar stappen zonder gereedschap kan vervangen.

WAARSCHUWING: Tiljukken dienen door een gekwalificeerde persoon te worden geïnstalleerd. Controleer altijd of de hefband is vastgezet met het hulpstuk en of de vergrendeling van het hulpstuk is gesloten om vallen van de zorgvrager te vermijden.

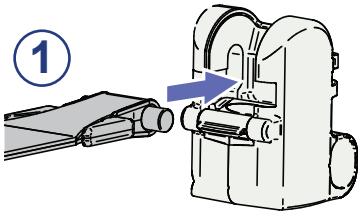

Afb. 62

1) Steek de hefband met de pen in de snelaansluiting door hem naar binnen te duwen.

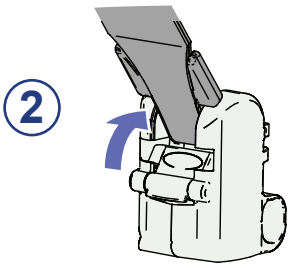

Afb. 63

2) Draai de hefband naar boven.

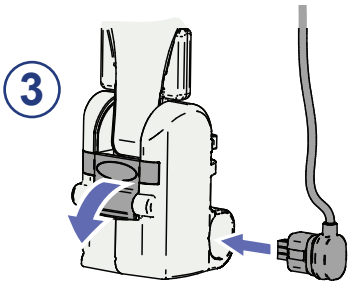

Afb. 64

3) Controleer of de vergrendeling is gesloten. Sluit bij gebruik van een elektrisch kanteljuk (PDPS) de kabel aan.

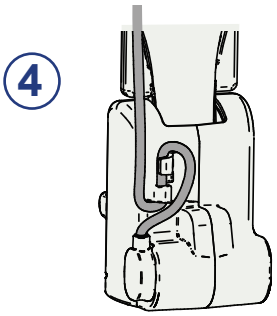

Afb. 65

4) Zet bij gebruik van een elektrisch kanteljuk de kabels aan de achterkant van de snelaansluiting op de getoonde wijze vast.

Het tiljuk verwijderen van de plafondlift

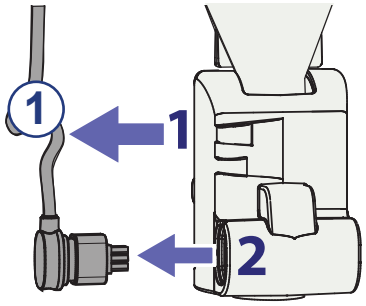

Afb. 66

1) Bij gebruik van een elektrisch kanteljuk, de kabel losmaken van de achterkant van de behuizing en vervolgens de aansluiting losmaken.

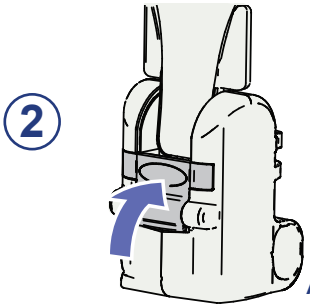

Afb. 67

2) Open de vergrendeling die de band op zijn plaats vergrendelt door hem naar binnen te duwen.

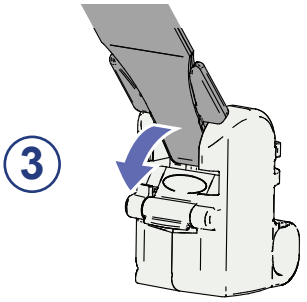

Afb. 68

3) Draai de hefband naar de vergrendeling.

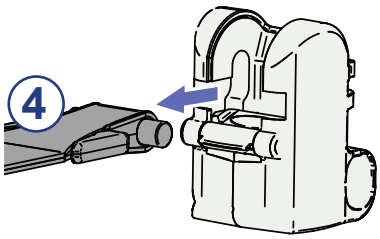

Afb. 69

4) Trek de band uit de snelkoppeling.

WAARSCHUWING: Bevestig of verwijder tiljukken nooit in de nabijheid van zorgvragers, om letsel te vermijden.

Schakelen van Dual Mode naar Single Mode

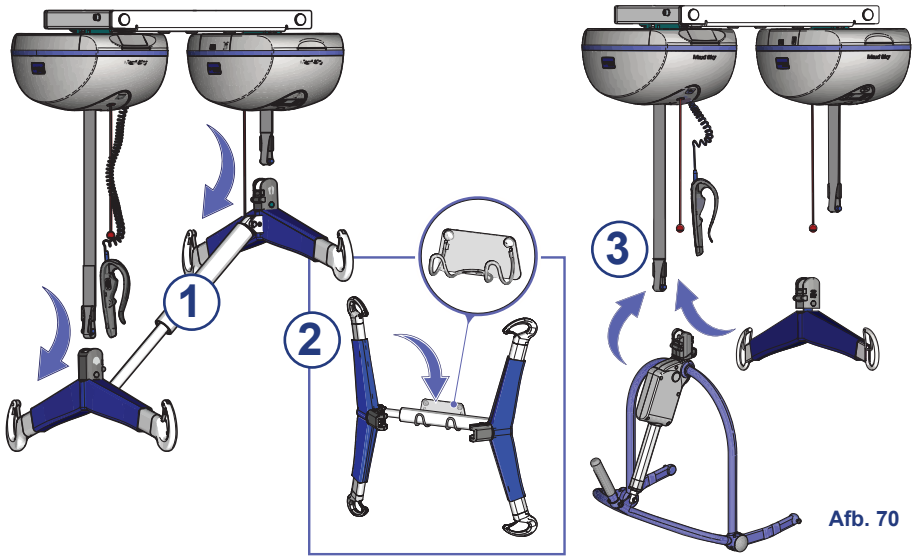

Afb. 70

1) Verwijder zowel het hoofd- als het voeteneindtiljuk van de *Maxi Sky* 2 Plus (zie pagina 32).

2) Aangeraden wordt het *Maxi Sky* 2 Plus tiljuk op te slaan op de speciaal daarvoor bedoelde wandsteun of trolley.

3) Plaats een compatibel *Maxi Sky* 2 tiljuk voor een plafondlift op de voorste plafondlift (die met de afstandsbediening).

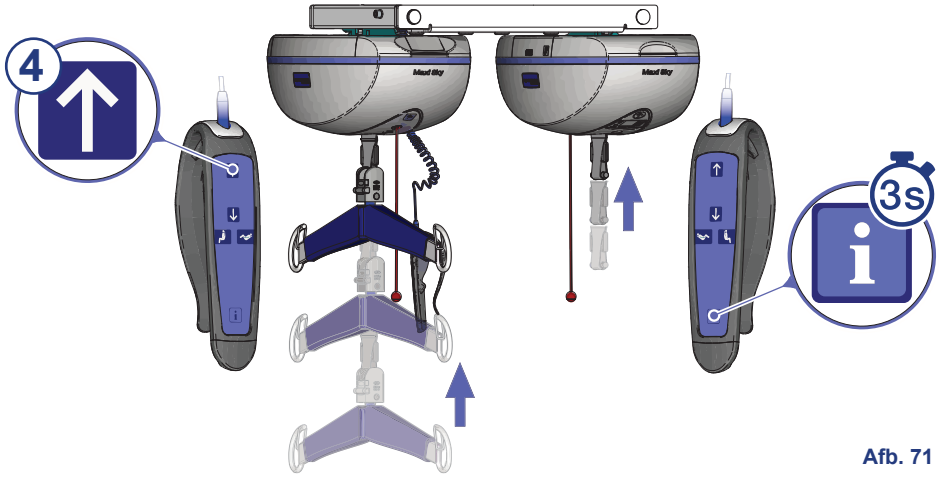

Afb. 71

4) Druk op de ↑ knop tot beide hefbanden zo ver mogelijk zijn ingetrokken.

5) Volg de in afb. 73 getoonde stappen om de *Maxi Sky* 2 Plus in Single Mode te zetten.

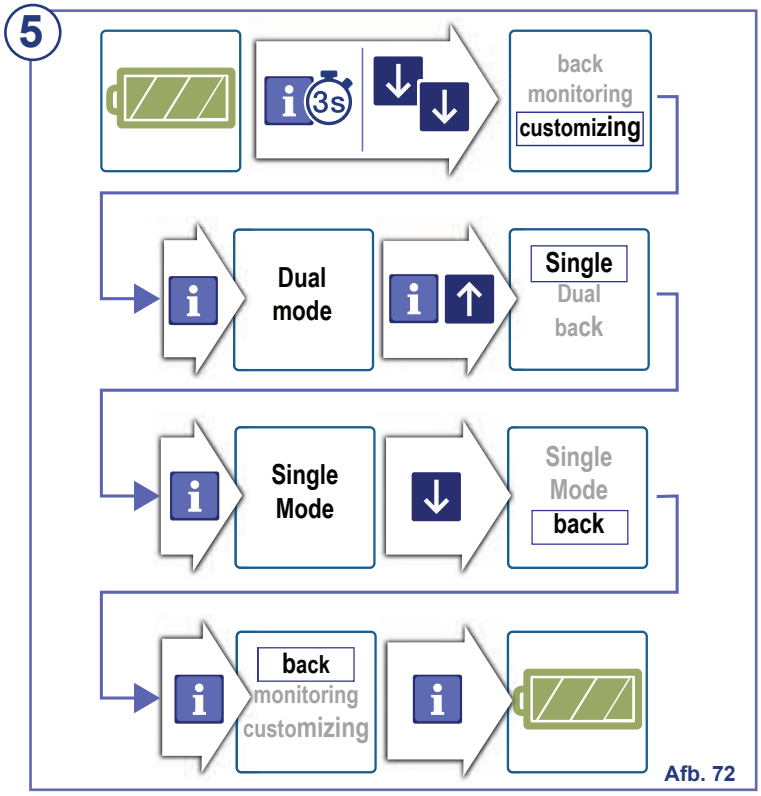

Afb. 72

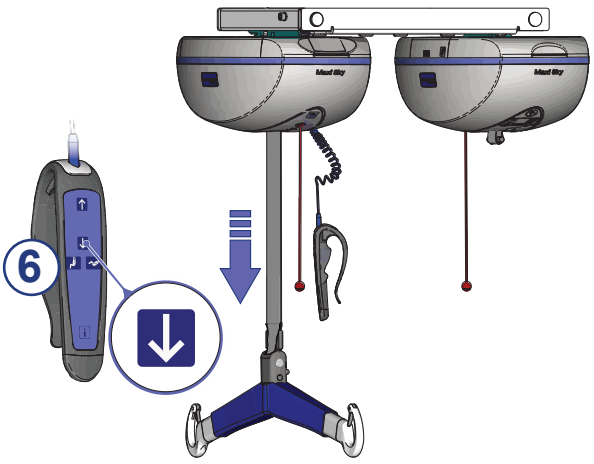

Afb. 73

6) Het tiljuk kan voor gebruik omlaag worden gebracht. Nu werkt de *Maxi Sky* 2 Plus in Single Mode.

OPMERKING: In de Single Mode wordt de display van de aangedreven plafondlift uitgeschakeld.

Schakelen van Single Mode naar Dual Mode

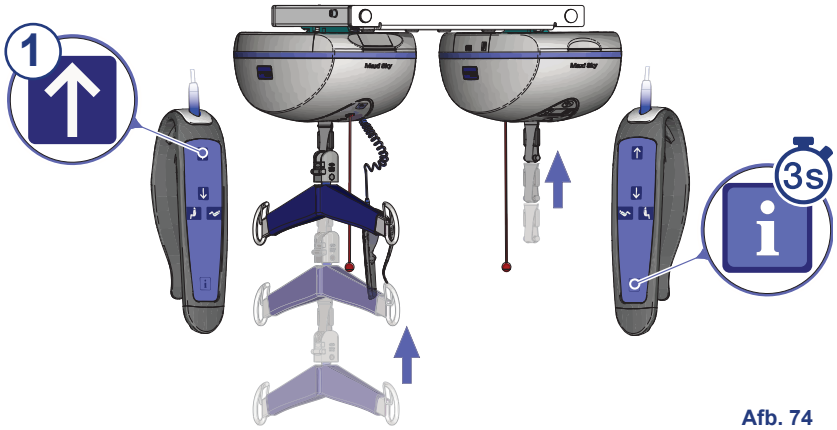

Afb. 74

1) Druk op de knop ↑ en breng het tiljuk in de hoogste stand.

2) Volg de in afb. 76 getoonde stappen om de *Maxi Sky* 2 Plus in Dual Mode te zetten.

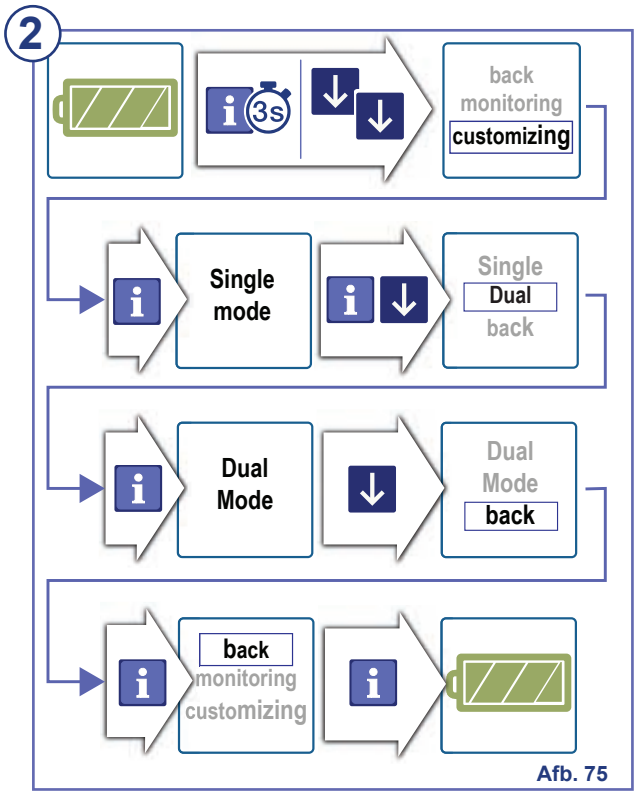

Afb. 75

3) Breng het tiljuk omlaag en trek daarbij gelijktijdig de onbelaste hefband omlaag (hetzij met uw vrije hand of met het “trekhulpmiddel”, #700-31299).

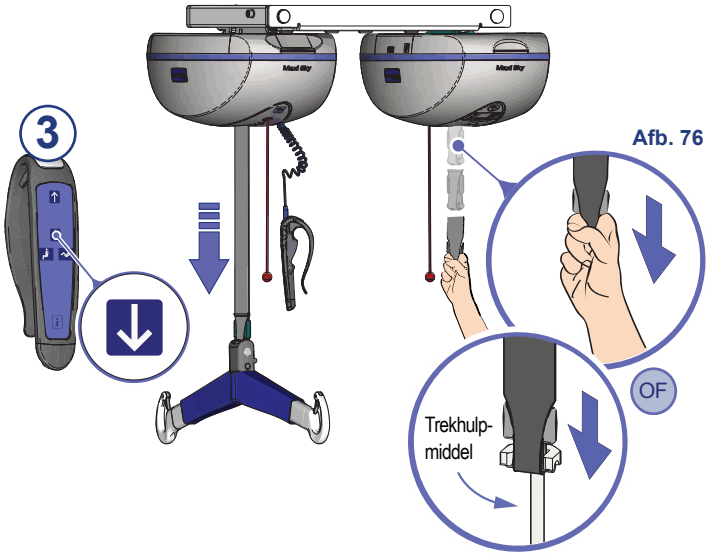

Afb. 76

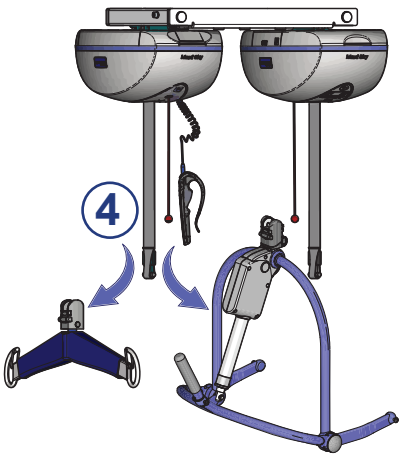

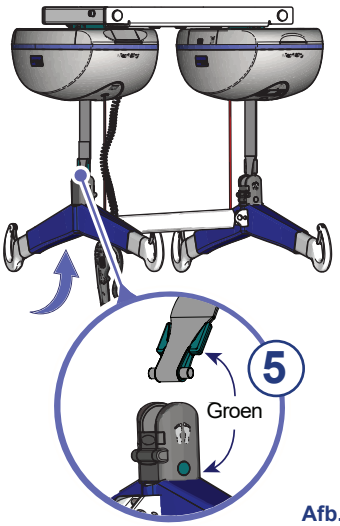

Afb. 77

4) Verwijder het tiljuk van de *Maxi Sky* 2 plafondlift.

5) Plaats het *Maxi Sky* 2 Plus tiljuk en zorg dat de groene snelkoppelingsadapter in lijn is met het tiljuk van het voeteneind (met de groene stip).

De *Maxi Sky* 2 Plus kan nu in Dual Mode worden gebruikt.

WAARSCHUWING: Zorg ervoor dat de tiljukken correct zijn bevestigd. Als ze zijn verwisseld wordt het aanpassen van de positie van de zorgvrager met een omgekeerde beweging uitgevoerd.

Bediening van de Maxi Sky 2 Plus in Single Mode

Het bedienen van de *Maxi Sky* 2 Plus in Single Mode verloopt via de commandoknoppen op de afstandsbediening.

Verticale beweging

- De knoppen ↑ en ↓ worden gebruikt om de zorgvrager omhoog en omlaag te brengen. Er kunnen ook noodbedieningsknoppen worden gebruikt.

Horizontale beweging en rotatie

De zorgvrager horizontaal verplaatsen of draaien wordt bewerkstelligd door de plafondlift handmatig naar de gewenste locatie te trekken of te duwen.

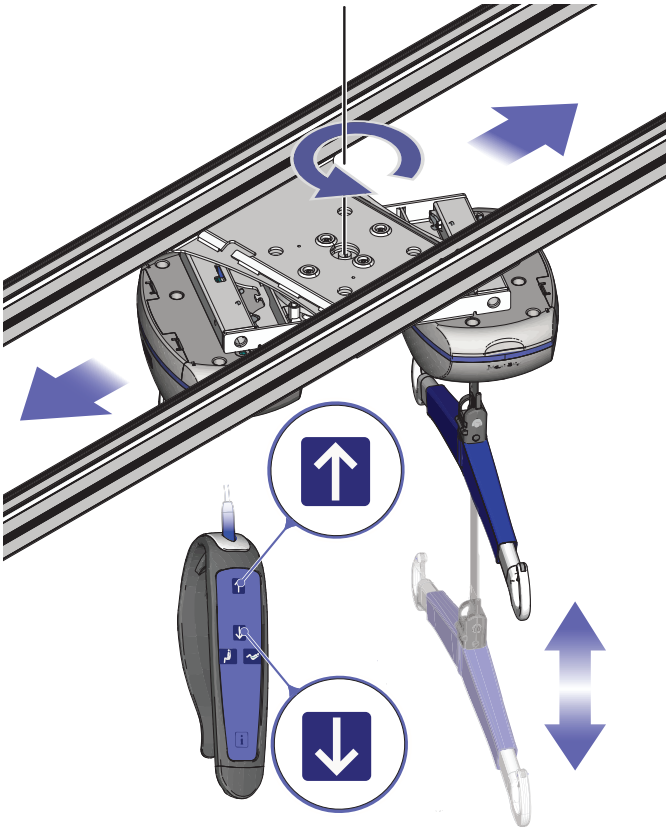

Afb. 78

Positionering zorgvrager

Met behulp van het elektrisch kanteljuk (PDPS) kan de zorgvrager worden gepositioneerd.

In de Single Mode worden de knoppen en gebruikt om met behulp van het elektrische kanteljuk zorgvragers hetzij in zittende of achterover gekantelde positie te brengen.

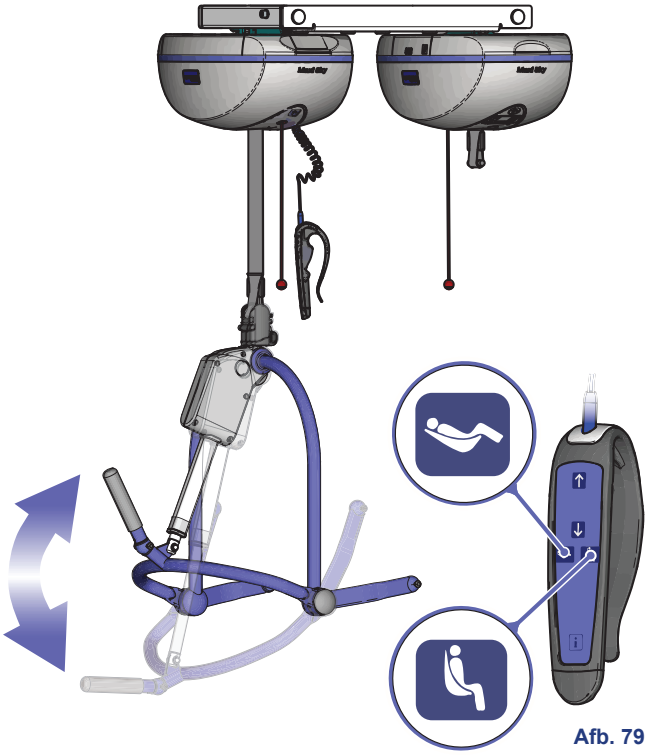

Afb. 79

Draagbanden en tiljukken in Single Mode gebruiken

In Single Mode werkt de *Maxi Sky* 2 Plus als een zelfstandige *Maxi Sky* 2 plafondlift. Alle draagbanden en tiljukken die compatibel zijn met de *Maxi Sky* 2 zijn eveneens compatibel met de *Maxi Sky* 2 Plus in Single Mode. Raadpleeg de *gebruiksaanwijzing van de Maxi Sky 2 (001-15698-XX)* voor een complete lijst en voor instructies voor transfer van zorgvragers.

De plafondliften reinigen

OPMERKING: Het is raadzaam de lift en de accessoires tussendoor na elk gebruik te reinigen.

Verwijderen van zichtbaar vuil

1) Gebruik een met water nat gemaakte doek.

2) Verwijder zichtbare residuen van de plafondliften en de accessoires van boven naar beneden.

Algemene reiniging

1) Gebruik een vochtige doek met warm water waarin een mild reinigingsmiddel is opgelost.

2) Schrob de apparatuur van boven naar onder en verwijder daarbij alle zichtbare resten.

3) Spoel eventuele resterende zeepresten af met schoon water. Dan schoonvegen met een droge doek.

OPMERKING: Schenk speciale aandacht aan de hieronder in Afb. 80 aangegeven gebieden. Hier is de aanwezigheid van bacteriën erg groot. Gebruik een kleinere borstel en/of wattenstaafje om erbij te komen.

Wrijf alle onderdelen goed schoon, zodat de vlakken van de plafondliften effectief worden gereinigd.

LET OP: Dompel het product niet onder in water. Dit kan leiden tot beschadiging van de elektrische onderdelen of roestvorming.

Bij gebruik van een föhn om de lift te drogen mag de temperatuur niet hoger zijn dan 80 °C (176 °F).

Gebruik geen methanolhoudende of ander type oplosmiddelen. Deze middelen kunnen kunststofonderdelen beschadigen.

Reinig de binnenkant van de rail elke 4 maanden om te zorgen dat de wielen optimaal rollen. Neem hiervoor een vochtige doek en schuif die in de railopening langs de hele rail.

WAARSCHUWING: ter voorkoming van oog- en huidletsel moeten reinigingsproducten volgens de instructies worden gebruikt. Zorg ervoor dat u bij het werken met reinigingsproducten altijd geschikte oog-, hand- en kledingbescherming draagt.

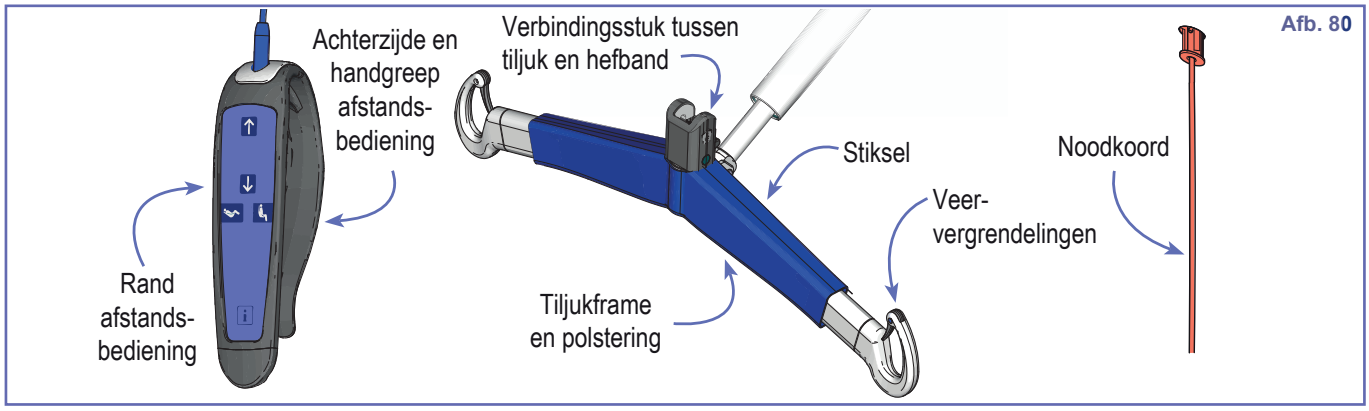

Afb. 80

Desinfectie

Veeg de *Maxi Sky* 2 PLUS en accessoires af met een oplossing die een van de onderstaande compatibele desinfectiemiddelen bevat. De desinfectiemethoden moeten voldoen aan de plaatselijke of nationale richtlijnen (desinfectie van medische hulpmiddelen), afhankelijk van uw gezondheidsinstelling of land.

Neem bij twijfel contact op met een plaatselijke specialist op het gebied van infectiebestrijding.

OPMERKING: Het is raadzaam de lift en de accessoires voor desinfectie te reinigen.

OPMERKING: Let erop dat de lift nog steeds ingeschakeld is na een grondige reiniging en/of desinfectie van het noodstopkoord.

Ontsmettingsmiddelen voor de lift en accessoires	Desinfectiemiddelen					
	Quaternair ammonium ≤ 0,21% (2.100 ppm)					
	Isopropylalcohol ≤ 70%					
	Fenol ≤ 1,56% (15.600 ppm)					
	Bleekmiddel ≤ 1% (10.000 ppm)					
	Perazijnzuur ≤ 0,25% (2.500 ppm)					
	Waterstofperoxide ≤ 1,5%					
Standaard model (hefband van geweven nylon en tiljuk met polstering)	↓	↓	↓	↓	↓	↓
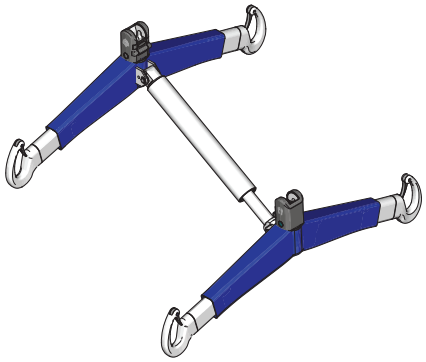				●	●	●
Model Infection Control (gecoate hefband en tiljuk zonder polstering)	↓	↓	↓	↓	↓	↓
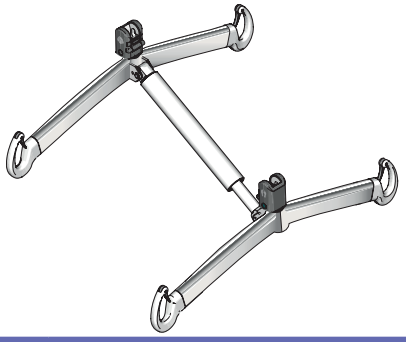 *	●	●	●	●	●	●
Andere accessories voor alle modellen	↓	↓	↓	↓	↓	↓
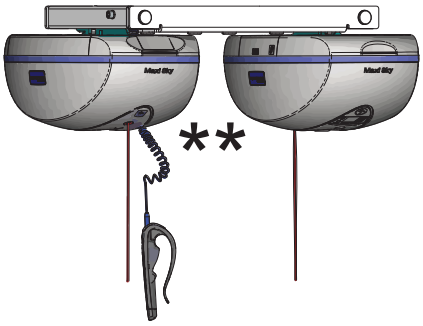 **	●	●	●	●	●	●

* Bepaalde onderdelen van het tiljuk kunnen verkleuren na herhaaldelijk contact met bleekmiddel, perazijnzuur of waterstofperoxide.

** De aansluitkabel van de handset kan een gevlekt uiterlijk krijgen na herhaaldelijk contact met bleekmiddel of waterstofperoxide.

Verzorging van accessoires

Behalve reinigen hoeft de gebruiker geen onderhoudswerkzaamheden uit te voeren. Sommige onderdelen moeten echter wel van tijd tot tijd onderhouden of vervangen worden. Laat deze werkzaamheden uitvoeren door een onderhoudstechnicus van Arjo. Voor meer informatie kunt u contact opnemen met Arjo.

Hantering, transport en opslag

Voorkom schokken of stoten tijdens vervoer van de plafondliften.

De plafondliften mogen niet gedurende langere tijd worden opgeborgen zonder de accu's op te laden.

OPMERKING: Arjo adviseert de accu's ten minste elke twee weken op te laden, ook als u de lift niet gebruikt. Dit voorkomt voortijdige veroudering van de accu's.

Zorg dat de stroom is uitgeschakeld (groene lampje brandt niet) voordat u de *Maxi Sky* 2 Plus opslaat of vervoert.

Vervangen van de accu's

Raadpleeg de *Maxi Sky 2 gebruiksaanwijzing* (001-15698-XX) voor meer informatie over accu's voor plafondliften en informatie over vervanging van de accu's.

Neem contact op met Arjo voor het vervangen van accu's.

LET OP: Gebruik geen accu die niet door ARJO is geleverd. Accu’s zijn speciaal ontworpen voor de batterijlaadsystemen van Arjo. Het gebruik van een niet goedgekeurde accu kan de plafondlift en/of de acculader ernstig beschadigen.

Jaarlijkse inspectie

De *Maxi Sky* 2 Plus trolley, plafondliften en accessoires moeten ten minste om het jaar worden geïnspecteerd Voer de inspectie niet zelf uit, tenzij u daartoe bevoegd bent. Raadpleeg de “Preventief onderhoudsschema” op pagina 39.

Informatie over het onderhoudsschema voor de plafondliften die deel uitmaken van de *Maxi Sky* 2 Plus vindt u in de *gebruiksaanwijzing van de Maxi Sky 2* (001-15698-XX). De hefbanden van de plafondlift vereisen speciale aandacht.

Onderhoudsvoorschriften

De plafondliften van de *Maxi Sky* 2 Plus zijn uitgerust met een onderhoudsmonitor die de gebruiker informeert dat een onderhoudsinspectie noodzakelijk is. Het scherm zal dan het symbool voor “onderhoud nodig” weergeven om de gebruiker daarop te wijzen.

Door onderhoudsbeurten te plannen gaat de cassette langer mee en lopen zorgvrager en gebruiker geen onnodige risico's.

Neem contact op met Arjo voor meer informatie over het onderhoud van uw *Maxi Sky* 2 Plus trolley en tiljuk.

Preventief onderhoudsschema

Dit hulpmiddel is onderhevig aan slijtage en waar aangegeven moeten de volgende onderhoudsinstructies worden uitgevoerd om te zorgen dat het hulpmiddel blijft voldoen aan de oorspronkelijke fabrieksspecificaties.

OPMERKING: Informatie over het onderhoudsschema voor de plafondliften die deel uitmaken van de *Maxi Sky* 2 Plus vindt u in de *gebruiksaanwijzing van de Maxi Sky 2* (001-15698-XX).

WAARSCHUWING: De punten in deze checklist zijn de minimale aanbevelingen van de fabrikant. In sommige gevallen moeten frequenter controles worden uitgevoerd. Het in gebruik houden van dit hulpmiddel zonder regelmatige controles uit te voeren of wanneer een defect is geconstateerd, vormt een ernstige bedreiging van de veiligheid van de gebruiker en de zorgvrager. Plaatselijke voorschriften en normen kunnen strenger zijn dan die van de fabrikant. Het volledige systeem moet jaarlijks worden onderworpen aan een belastingstest. U kunt met Arjo een afspraak maken over service en preventief onderhoud. Het in deze gebruiksaanwijzing gespecificeerde preventieve onderhoud kan ongevallen voorkomen en reparatiekosten beperken.

WAARSCHUWING: Onderhoud ten behoeve van de veiligheid en erkende service moet uitgevoerd worden door gekwalificeerde servicetechnici die door Arjo getraind zijn in het gebruik van de juiste gereedschappen en materialen, en de juiste procedures. Het niet nakomen van deze voorschriften kan leiden tot persoonlijk letsel en/of onveilige hulpmiddelen en accessoires.

WAARSCHUWING: Voer nooit onderhoud of reparatiewerkzaamheden uit terwijl de tillift door een zorgvrager wordt gebruikt.

Inspecties voor de *Maxi Sky* 2 Plus trolley en systeemintegratie	FREQUENTIE				
	Initieel	Voorafgaand aan elk gebruik	Elke vier maanden of na 1000 cycli	Elk jaar of na 2500 cycli	Elke twee jaar of na 5000 cycli
INSPECTIES DOOR DE GEBRUIKER	↓	↓	↓	↓	↓
Controleer op tekenen van externe beschadiging, ontbrekende of defecte onderdelen.	●	●			
Controleer het noodstopsysteem door te trekken aan het rode noodstopkoord van één van beide plafondliften.			●		
INSPECTIE DOOR EEN GEKWALIFICEERDE SERVICETECHNICUS	↓	↓	↓	↓	↓
Controleer de trolley en de middelen om de plafondlift aan de trolley te bevestigen/zekeren, en zorg ervoor dat er geen losse of ontbrekende delen zijn.				●	
Controleer de wielen in de rail op beschadiging, roest of barsten. Vervang ze bij beschadigingen.				●	
Voer een herconfiguratie van Dual naar Single Mode en van Single naar Dual Mode uit.				●	
Voer een belastingtest uit met de veilige werkbelasting (SWL) en voer een draaiing van 360° uit. • Dual Mode: 272 kg (600 lb) op de aangedreven plafondlift en 182 kg (400 lb) op de voorste plafondlift. • Single Mode: 272 kg (600 lb) op de voorste plafondlift en 0 kg (0 lb) op de aangedreven plafondlift.				●	
Controleer de scharnierbeweging van de plafondlift. Plafondliften moeten vrij en geluidloos scharnieren. 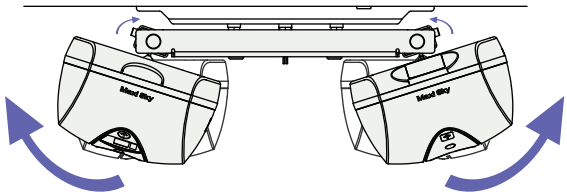				●	
Voer controles uit op het laadsysteem volgens de *Maxi Sky 2 onderhouds- en reparatiehandleiding (001-15697)*.				●	
Voer systeemfunctietesten uit volgens de *Maxi Sky 2 Plus procedure voor de eerste start (001-31229-EN)*.				●	

Inspecties van de accessoires	FREQUENTIE				
	Elke twee jaar of na 5000 cycli				
	Elk jaar of na 2500 cycli				
	Elke vier maanden of na 1000 cycli				
	Voorafgaand aan elk gebruik				
	Initieel				
INSPECTIES DOOR DE GEBRUIKER	↓	↓	↓	↓	↓
Alle tilbandonderdelen (bevestigingen, materiaal, stiksel en lussen) controleren op tekenen van slijtage, verkleuring, verslechtering of rafels.		●			
Tilband reinigen zoals aangegeven op het waslabel.	Indien nodig				
Inspecteer het tiljuk op beschadiging of barsten. Controleer of alle hulpstukken goed zijn vastgezet.		●		●	
INSPECTIE DOOR EEN GEKWALIFICEERDE SERVICETECHNICUS	↓	↓	↓	↓	↓
Controleer het tiljuk. Vergrendelingen van snelkoppelingen moeten vrij terugveren naar de gesloten stand, pictogrammen moeten onbeschadigd zijn en snelkoppelingen moeten aan de juiste hefband van de plafondlift bevestigd zijn (zie Afb. 17).				●	
Controleer het koppelstuk van het tiljuk. Dit moet vrij kunnen draaien en vrij kunnen uit-/inschuiven.				●	
Controleer het tiljuk op beschadiging en barsten. Vergrendelingen van haken moeten terugveren naar de gesloten stand.				●	

Inspecties van de rails	FREQUENTIE				
	Elke twee jaar of na 5000 cycli				
	Elk jaar of na 2500 cycli				
	Elke vier maanden of na 1000 cycli				
	Voorafgaand aan elk gebruik				
	Initieel				
INSPECTIES DOOR DE GEBRUIKER	↓	↓	↓	↓	↓
Reinig de binnenkant van de rail om opgehoopt stof op het roloppervlak te verwijderen.	●		●		
Maak de laadstationcontactpunten schoon met een vochtige doek.			●		
Zorg dat de eindstoppen en raildoppen op hun plaats zitten.	●	●			
INSPECTIE DOOR EEN GEKWALIFICEERDE SERVICETECHNICUS	↓	↓	↓	↓	↓
Haal de eindstoppen aan tot 20 N·m. (15 lbf. ft).	●			●	
Zorg dat de beugelvergrendelingen niet zichtbaar zijn.	●			●	
Zorg dat de railverbindingen dicht zitten en dat de veerpennen in het midden staan.	●			●	
Zorg dat de rail recht loopt, als hij niet is belast.	●			●	
Zorg dat de aangepaste belastinginstelling van de lift gelijk is aan of lager dan de veilige werkbelasting van de installatie.	●			●	
Controleer of het toebehoren (X-Y-systeem, poort enz.) volledig is en correct is onderhouden.	●			●	
Zorg ervoor dat de bevestigingen (plafondbeugels) niet verschoven, beschadigd of verwijderd zijn.	●			●	
Controleer de eindstoppen op de rails. Controleer deze en zorg dat ze stevig vastzitten (indien nodig).				●	
Voer een belastingstest uit met de veilige werkbelasting (SWL).				●	

OPMERKING: Als het hulpmiddel niet werkt zoals bedoeld, dient u voor ondersteuning direct contact op te nemen met Arjo.

WAARSCHUWING: Controleer om het risico van vallen te voorkomen voor elk gebruik of alle eindstoppen op hun plaats zitten.

PROBLEEM	CONTROLEREN
Na het indrukken van de AAN-schakelaar op één van de plafondliften gaat de LED niet branden en verschijnt er niets op de display.	• Controleer of de AAN-schakelaar op beide plafondliften goed omhoog is gedrukt. • Misschien staat de plafondlift in de slaapstand. Druk op een knop van de afstandsbediening of één van de hulpknoppen en kijk of er iets op de display verschijnt. • Neem er nota van dat in Single Mode alleen de display van de voorste plafondlift wordt geactiveerd. • Neem, als het probleem aanhoudt, contact op met Arjo voor onderhoud.
De led is rood en er verschijnt niets op de display.	• Dit kan erop wijzen dat de accu's ontladen zijn. • Misschien staat de plafondlift in de slaapstand. Druk op een knop van de afstandsbediening of één van de hulpknoppen en kijk of er iets op de display verschijnt. • Neem er nota van dat in Single Mode alleen de display van de voorste plafondlift wordt geactiveerd. • Neem, als het probleem aanhoudt, contact op met Arjo voor onderhoud.
De led is groen maar er verschijnt niets op de display.	• Misschien staat de plafondlift in de slaapstand. Druk op een knop van de afstandsbediening of één van de hulpknoppen en kijk of er iets op de display verschijnt. • Neem er nota van dat in Single Mode alleen de display van de voorste plafondlift wordt geactiveerd. • Neem, als het probleem aanhoudt, contact op met Arjo voor onderhoud.
Er verschijnt een algemene defectcode op de display (zie “Displaysymbolen” op pagina 8).	• Bepaalde functies zijn mogelijk niet toegestaan. • Neem contact op met Arjo voor onderhoud als het defect blijft bestaan.
Er verschijnt een onderhoudscode op de display na een slaapstandperiode.	• De eenheid kan worden gebruikt, maar onderhoud dient zo snel mogelijk te worden uitgevoerd door uw Arjo-vertegenwoordiger.
Het ⚠ symbool knippert op de display.	• De werkcyclus van een motor is bereikt. • De functie waarvan de werkcyclus is overschreden is uitgeschakeld, terwijl alle andere functies actief blijven. • Breng de zorgvrager omlaag en wacht tot het ⚠ symbool verdwijnt alvorens een volgende transfer te starten.
De led gaat helemaal niet branden. De display werkt goed.	• Controleer in het menu “aanpassen” of de led geactiveerd is (zie “Aanpassen” op pagina 10). • Als de led geactiveerd is en nog steeds niet brandt, neem dan contact op met uw Arjo-vertegenwoordiger voor onderhoud.
De plafondlift geeft tijdens gebruik een pieptoon.	• De accu's zijn bijna leeg. Kijk of de display erop wijst dat de accu's bijna leeg zijn. Plaats de plafondlift terug in het laadstation. De functie omhoog brengen is uitgevallen, maar de functie omlaag brengen werkt nog.
De accu's zijn steeds na een paar transfers (3 tot 5) leeg.	• Plaats de *Maxi Sky* 2 Plus onder het laadstation voor een volledige laadcyclus van 8 uur. • Als de plafondlift het laadstation niet detecteert, raadpleeg dan pagina 39. • Neem, als het probleem aanhoudt, contact op met Arjo voor onderhoud.

PROBLEEM	CONTROLEREN
De display geeft een goede acculading aan, maar bij een poging om de zorgvrager te verplaatsen, stopt de plafondlift.	• Neem contact op met Arjo om de accu's te laten vervangen.
De plafondlift werkt niet als u de knoppen van de afstandsbediening worden ingedrukt.	• Controleer of de AAN-schakelaar op beide plafondliften volledig omhoog is gedrukt. • Controleer of de hulpknoppen OMHOOG/OMLAAG op de plafondliften (bevinden zich nabij de display) werken. Indien dit het geval is, kan het probleem worden veroorzaakt door de afstandsbediening. Neem contact op met Arjo om de afstandsbediening te vervangen.
Alleen de OMHOOG knop op de afstandsbediening werkt niet, waardoor er geen opwaartse beweging mogelijk is bij één of beide hefbanden.	• Controleer of de hefbanden volledig in de plafondliften zijn opgewikkeld. Als dat zo is, is het hoogste punt van de opwaartse beweging bereikt. • Controleer of de hefbanden niet zijn gedraaid, omdat dit de bewegingsbegrenzer kan activeren. • Als de display een defectcode aangeeft, neem dan contact op met Arjo. • Controleer of de *Maxi Sky* 2 Plus zich in Dual Mode bevindt (zie pagina 34). • Controleer of de hulpknop OMHOOG op de plafondlift (bevindt zich in de buurt van de display) werkt. Indien dit het geval is, kan het probleem worden veroorzaakt door de afstandsbediening. Neem contact op met Arjo om de afstandsbediening te vervangen.
Alleen de OMLAAG knop op de afstandsbediening werkt niet, waardoor er geen neerwaartse beweging mogelijk is bij één of beide hefbanden.	• Controleer of de hefband volledig uit de lift is afgewikkeld. Als dat zo is, is het laagste punt van de neerwaartse beweging bereikt. • Controleer of de hefband met meer dan 1,5 kg (3,3 lb) is belast. De lift heeft een minimumspanning op de hefband nodig om te kunnen werken. • Controleer of de *Maxi Sky* 2 Plus zich in Dual Mode bevindt (zie pagina 34). • Als de display een defectcode aangeeft, neem dan contact op met Arjo. • Controleer of de hulpknop OMLAAG op de plafondlift (bevindt zich in de buurt van de display) werkt. Indien dit het geval is, kan het probleem worden veroorzaakt door de afstandsbediening. Neem contact op met Arjo om de afstandsbediening te vervangen.
Kantelfunctie is omgekeerd (zorgvrager komt in zitpositie als de knop voor achterover kantelen wordt geactiveerd en omgekeerd).	• Controleer of de voorste plafondlift (die met de afstandsbediening) een groene snelkoppelingsadapter heeft (zie “Afb. 77” op pagina 34). • Controleer of de snelkoppeling met de groene stip is verbonden met de groene snelkoppelingsadapter (zie “Afb. 77” op pagina 34).

PROBLEEM	CONTROLEREN
Knoppen op de afstandsbediening voor de kantelfunctie (ZIT/ACHTEROVER KANTELEN) werken niet, waardoor de kantelfunctie niet de volledige zittende of achterover gekantelde positie kan bewerkstelligen.	• Controleer of de *Maxi Sky* 2 Plus zich in Dual Mode bevindt (zie pagina 34). • Maximaal toegelaten hoogteverschil tussen tiljukken is bereikt, waardoor de functie zitten of achterover kantelen wordt gestopt. • De software heeft berekend dat een plafondlift is overbelast door een verschuiving van het gewicht van de ene naar de andere plafondlift, waardoor de beweging is gestopt. Dit is een normale veiligheidsvoorziening. Het pictogram “Overgewicht” verschijnt op de display van de plafondlift en de functie die het probleem veroorzaakt is gedeactiveerd. • Met alleen het tiljuk aangesloten op de *Maxi Sky* 2 Plus (d.w.z. geen zorgvrager) en in Dual Mode, drukt u op de knop OMHOOG om het tiljuk in de hoogste positie te zetten. Hierdoor wordt de berekening van het hoogteverschil gereset.
<u>Met laadstation</u> De plafondlift laadt niet correct op: de laadcyclus komt niet op gang of het accuniveau bereikt na een laadcyclus nooit 75%.	1) Zorg ervoor dat de plafondlift zich in Dual Mode bevindt en dat de LED is geactiveerd. 2) Als (op beide plafondliften) het accusymbool van 75% of minder wordt weergegeven, haalt u de plafondlift weg van onder het laadstation en plaats u hem er vervolgens weer onder: ◆ Het accusymbool moet teruggaan van leeg naar vol, waarbij de groene led gedurende 7 seconden knippert. Hierdoor wordt bevestigd dat het laadstation is opgemerkt en dat de juiste spanning wordt geleverd. ◆ Als het laadstation niet wordt gedetecteerd, ga dan naar stap 4. 3) Laat de plafondlift 8,5 uur en ongebruikt onder het laadstation staan voor een volledige laadcyclus (8 uur) plus voldoende tijd (30 minuten) voor een zelfdiagnose. ◆ Neem de plafondlift na deze periode weg van onder het laadstation. Hierdoor moeten beide plafondliften ontwaken en de accusymbolen (op beide plafondliften) moeten verschijnen. Als de accuniveaus 100% of 75% zijn, is het laadsysteem volledig operationeel. Ga anders naar stap 6. 4) Controleer zo mogelijk of de acculaders zijn aangesloten op een standaard stopcontact en of het stopcontact stroom afgeeft. 5) Controleer zo mogelijk of de contactbladen goed fysiek contact maken met het laadstation. 6) Neem, als het probleem aanhoudt, contact op met Arjo voor onderhoud.

PROBLEEM	CONTROLEREN
Met ECS De plafondlift laadt niet correct op: de laadcyclus komt niet op gang of het accuniveau bereikt na een laadcyclus nooit 75%.	1) Zorg ervoor dat de plafondlift zich in Dual Mode bevindt en dat de LED is geactiveerd. 2) Als (op beide plafondliften) het accusymbool van 75% of minder wordt weergegeven, druk kort op de knop OMLAAG op de afstandsbediening en wacht 30 seconden. ◆ Het ECS-symbool moet (op beide liften) verschijnen als teken dat de laadcyclus is begonnen. Zo niet, ga dan naar stap 4. ◆ Verplaats de plafondlift langs de gehele rail om ervoor te zorgen dat ECS-laden wordt onderbroken. 3) Laat de plafondlift 8,5 uur ongebruikt staan voor een volledige laadcyclus (8 uur) plus voldoende tijd (30 minuten) voor een zelfdiagnose. ◆ Druk na deze periode kort op de knop OMLAAG op de afstandsbediening en kijk na 15 seconden op de display. Beide plafondliften moeten ontwaken en de accusymbolen moeten verschijnen (op beide plafondliften). Als de accuniveaus 100% of 75% zijn, is het laadsysteem volledig operationeel. Ga anders naar stap 5. ◆ Het is mogelijk en normaal dat 20 seconden na het ontwaken het ECS-symbool weer wordt getoond en dat een nieuwe laadcyclus wordt ingezet. 4) Controleer zo mogelijk of de acculaders zijn aangesloten op een standaard stopcontact en of het stopcontact stroom afgeeft. 5) Neem, als het probleem aanhoudt, contact op met Arjo voor onderhoud.

Totaalafmetingen

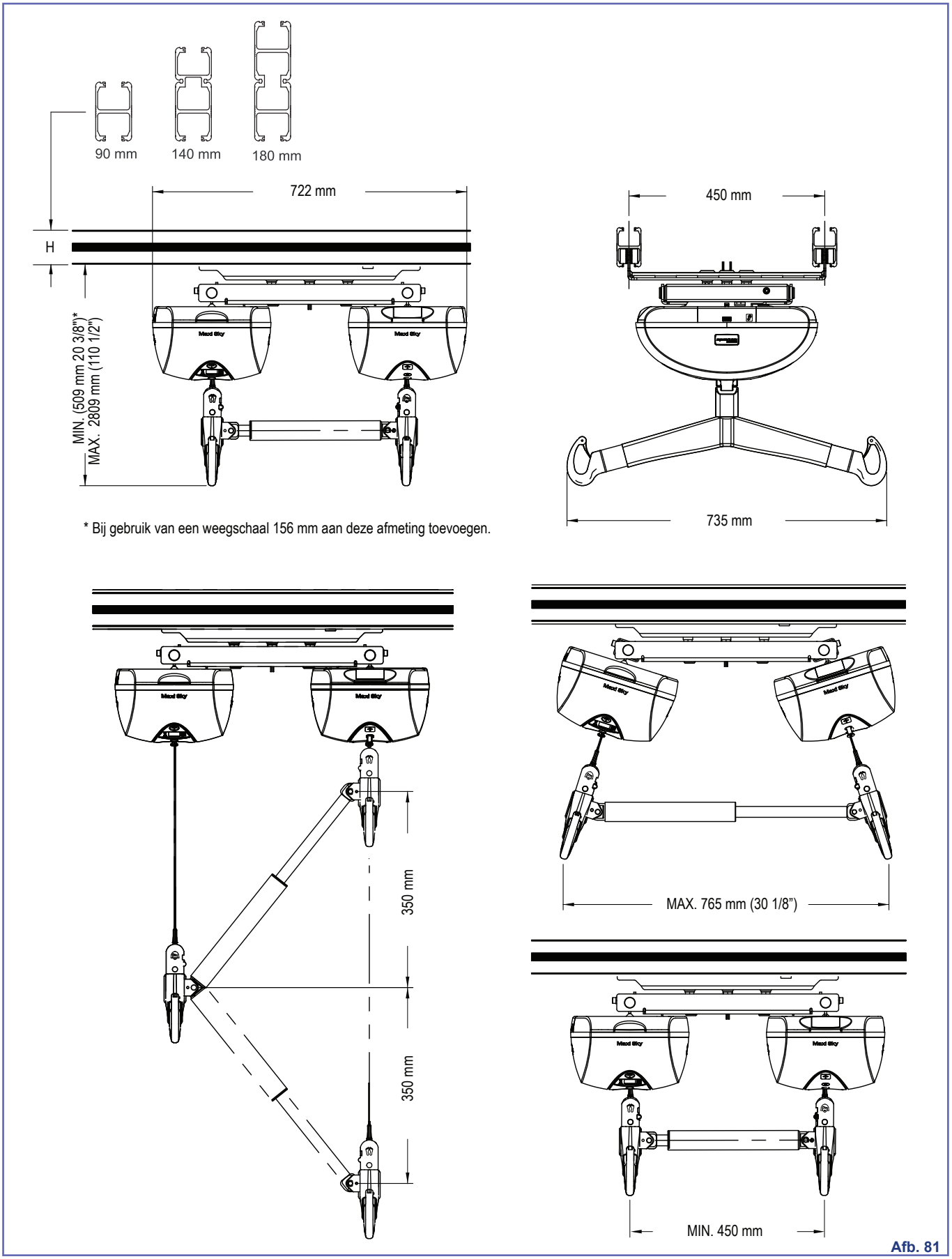

* Bij gebruik van een weegschaal 156 mm aan deze afmeting toevoegen.

Afb. 81

Technische gegevens

PRODUCTINFORMATIE	*Maxi Sky* 2 Plus
Gewicht, compleet (incl. trolley en twee plafondliften)	51,6 kg (113,5 lb)
Gewicht, tiljuk	6,6 kg (14,5 lb)
Tilcapaciteit	Dual Mode 454 kg (1000 lb), Single Mode 272 kg (600 lb)
Lengte hefband	2500 mm (98.4 in)
Hefsnelheid (Dual Mode)	4,3 cm/s (1,7 in/s) zonder belasting 3,4 cm/s (1,3 in/s) bij 240 kg (528 lb) 3,0 cm/s (1,2 in/s) bij 400 kg (880 lb) 2,9 cm/s (1,1 in/s) bij 454 kg (1000 lb)
Max. bereik (vanaf plafond)	2300 mm (90,6 in)
Horizontale verplaatsingssnelheden	N.v.t., handmatig bediend
Werkingskracht	< 5 N
Duw- en trekkrachten bij 454 kg (1000 lb) Horizontale beweging en rotatie	< 60 N
ELEKTRISCH	
Bedrijfscyclus	Motor omhoog/omlaag: Max 10%, 1 minuut continu Motor zitten/achterover kantelen (Single Mode): Max 10%, 1 minuut continu
Horizontale verplaatsingssnelheden	NVT
Verticale as motor	24 V DC, 110 watt
Score	24 VDC, 15 A max.
Geluidsniveau bij omhoog/omlaag brengen, met of zonder belasting	58,2 dBA zonder belasting, 65,3 dBA bij 454 kg (1000 lb)
Medische apparatuur	Type BF bescherming tegen elektrische schok in overeenstemming met IEC 60601-1
WAARSCHUWING: Draagbare RF-communicatieapparatuur (inclusief randapparatuur zoals antennekabels en externe antennes) mogen niet dichter dan 30 cm bij enig onderdeel van de *Maxi Sky* 2 Plus, inclusief kabels gespecificeerd door de fabrikant, worden gebruikt. Anders kan het gebeuren dat dit apparaat minder goed gaat functioneren. Zie het hoofdstuk “Elektromagnetische naleving” voor meer bijzonderheden.	
Type accu	12 V, 5 Ah, verzegelde oplaadbare klep-gereguleerde loodzuuraccu
Accucapaciteit	Tot 110 transfers bij een belasting van 200 kg (440 lb), tot 50 transfers bij een belasting van 400 kg (880 lb) en tot 34 transfers bij een belasting van 454 kg (1000 lb).
Beschermingsklasse afstandsbediening	IPX7
Beschermingsklasse - *Maxi Sky* 2 Plus	IP24
Plafondlift - beschermingsklasse - schokpreventie	Intern gevoede apparatuur
Ingangsspanning acculader	100-240 VAC, 50-60 Hz, 57 – 70 VA
Uitgangsspanning acculader	28,1 VDC, 1 A max, 28,1 VA
Beveiliging acculader	Klasse 2, dubbel geïsoleerd
BEDIENING-, TRANSPORT- EN OPSLAGCONDITIES	
Normaal gebruik	Omgevingstemperatuur: 5 °C tot 40 °C (41 °F tot 104 °F) Relatieve luchtvochtigheidsbereik: 15% tot 93% Omgevingsluchtdrukbereik: 700 hPa tot 1.060 hPa
Transport/Opslag	Omgevingstemperatuur: -40 °C tot 70 °C (-40 °F tot 158 °F) Relatieve luchtvochtigheidsbereik: 10% tot 93% zonder condensvorming Omgevingsluchtdrukbereik: 500 hPa tot 1060 hPa
WAARSCHUWING: Dit hulpmiddel is niet geschikt voor gebruik in de nabijheid van ontvlambare narcotische gassen gemengd met lucht, zuurstof of lachgas.	

Veilige verwijdering aan het einde van de levensduur

Verpakking/product	Golfkarton, recyclebaar. Componenten die voornamelijk bestaan uit verschillende soorten metaal (meer dan 90% metaal per gewicht), bijvoorbeeld tiljukken, rails, rechtopstaande steunen, etc., moeten als metaal worden gerecycled.
Accu	Alle accu's en batterijen in het product moeten afzonderlijk worden gerecycled. Accu's en batterijen moeten tevens worden verwijderd in overeenstemming met nationale of lokale voorschriften.
Elektrische en elektronische onderdelen	Liftsystemen met elektrische of elektronische componenten of met een elektrisch snoer moeten uit elkaar worden gehaald en conform Afgedankte Elektrische en Elektronische Apparatuur (AEEA=WEEE) of in overeenstemming met lokale of nationale voorschriften worden gerecycled.
Tilbanden	Tilbanden, inclusief baleinen, polsteringen en eventuele andere textielen of polymeren of plastic materialen enz. moeten worden gesorteerd als brandbaar afval.

Elektromagnetische naleving

De *Maxi Sky* 2 Plus is getest op naleving van de huidige wettelijke normen betreffende het vermogen elektromagnetische interferentie uit externe bronnen tegen te gaan.

Niettemin kunnen bepaalde procedures helpen elektromagnetische interferentie verder te verlagen:

- Zorg dat andere apparaten op afdelingen voor zorgvragerbewaking en/of life-support voldoen aan de aanvaarde emissienormen.
- Plaats elektrische medische hulpmiddelen op zo groot mogelijke afstand van elkaar. Apparaten met groot vermogen kunnen elektromagnetische interferentie produceren waardoor de lift wordt gestoord.

Voor meer informatie inzake het beheer van de elektromagnetische omgeving van het product, raadpleeg de *AAMI TIR 18-1997 - Guidance on Electromagnetic Compatibility of Medical Devices for Clinical/Biomedical Engineers*.

WAARSCHUWING: Gebruik van deze apparatuur naast of gestapeld met andere apparatuur moet worden vermeden, aangezien het kan leiden tot een onjuiste werking. Als dergelijk gebruik nodig is, moet deze apparatuur en de andere apparatuur worden waargenomen om te verifiëren dat ze normaal werken.

WAARSCHUWING: Het hulpmiddel kan radiostoringen veroorzaken of de werking van apparatuur in de naaste omgeving verstoren. Het kan nodig zijn om maatregelen te treffen, zoals het draaien of verplaatsen van het apparaat of het afschermen van de locatie.

WAARSCHUWING: Als u andere accessoires, kabels en reserveonderdelen gebruikt dan die door Arjo worden gespecificeerd of geleverd, kan dit leiden tot een hogere elektromagnetische emissie of lagere elektromagnetische immuniteit van deze apparatuur met onjuiste werking als gevolg.

Elektromagnetische emissies

Leidraad en Verklaring Fabrikant Detreffende Elektromagnetische emissies Voor alle Apparaten en Systemen		
De *Maxi Sky* 2 Plus is bedoeld voor gebruik in de hieronder aangegeven elektromagnetische omgeving. De klant of de gebruiker van de *Maxi Sky* 2 Plus dient ervoor te zorgen dat de apparatuur in een dergelijke omgeving wordt gebruikt.		
Emissietest	Conformiteit	Elektromagnetische omgeving – richtsnoer
RF-emissie CISPR 11	Groep 1	De *Maxi Sky* 2 Plus gebruikt RF-energie alleen voor zijn interne werking. Daarom zijn de RF-emissies erg laag en zullen deze waarschijnlijk geen storingen veroorzaken in elektronische apparatuur in de omgeving.
RF-emissie CISPR 11	Klasse B	De *Maxi Sky* 2 Plus is geschikt voor gebruik in alle inrichtingen, ook die in een huiselijk omgeving en die direct verbonden zijn met het openbare elektriciteitsnet dat gebouwen voor huishoudelijk gebruik voorziet van stroom.
Harmonische emissies IEC 61000-3-2	Klasse A	
Schommelingen in spanningen / flikkering conform IEC 61000-3-3	Voldoet aan de norm	

Elektromagnetische immuniteit

Leidraad en Verklaring Fabrikant Betreffende Elektromagnetische Immuniteit Voor alle Apparaten en Systemen			
De *Maxi Sky* 2 Plus is bedoeld voor gebruik in de hieronder aangegeven elektromagnetische omgeving. De klant of gebruiker van de *Maxi Sky* 2 Plus dient ervoor te zorgen dat de apparatuur in een dergelijke omgeving wordt gebruikt.			
Immuniteitstest	IEC 60601-testniveau	Conformiteitsniveau	Richtlijnen voor elektromagnetische omgeving
Elektrostatische ontlading (ESD) IEC 61000-4-2	±8 kV bij contact ±15 kV in lucht	±8 kV bij contact ±15 kV in lucht	Vloeren moeten hout, beton of keramische tegels zijn. Als vloeren zijn bedekt met synthetisch materiaal moet de relatieve vochtigheid minimaal 30% bedragen.
Elektrische snelle transiënten/ stootspanning IEC 61000-4-4	±2 kV, wisselstroomvoorziening ±1 kV, I/O-poorten 100 kHz herhalingsfrequentie	±2 kV, wisselstroomvoorziening ±1 kV, I/O-poorten 100 kHz herhalingsfrequentie	De kwaliteit van de netvoeding moet die van een kantoor- of ziekenhuisomgeving zijn.
Stootspanningen IEC 61000-4-5	±2 kV, wisselstroomvoorziening, lijn naar massa ±1 kV, wisselstroomvoorziening, lijn naar lijn	±2 kV, wisselstroomvoorziening, lijn naar massa ±1 kV, wisselstroomvoorziening, lijn naar lijn	
Spanningsdalingen, korte onderbrekingen en spanningsschommelingen in voedingsleidingen IEC 61000-4-11	0% U_T; 0,5 cyclus Bij 0°, 45°, 90°, 135°, 180°, 225°, 270° en 315° 0% U_T; 1 cyclus en 70% U_T; 25/30 cycli Eenfasig: bij 0° 0% U_T; 250/300 cyclus	0% U_T; 0,5 cyclus Bij 0°, 45°, 90°, 135°, 180°, 225°, 270° en 315° 0% U_T; 1 cyclus en 70% U_T; 25/30 cycli Eenfasig: bij 0° 0% U_T; 250/300 cyclus	
Netfrequentie (50/60 Hz) magnetisch veld IEC 61000-4-8	30 A/m 50/60 Hz	30 A/m 50/60 Hz	Magnetische velden met stroomfrequentie dienen niveaus te hebben die kenmerkend zijn voor een normale locatie in een normale bedrijfs- of ziekenhuisomgeving.
OPMERKING: U_T is de wisselstroom netspanning vóór toepassing van het testniveau.			

Leidraad en Verklaring Fabrikant Betreffende Elektromagnetische Immuniteit Voor alle Apparaten en Systemen			
De *Maxi Sky* 2 Plus is bedoeld voor gebruik in de hieronder aangegeven elektromagnetische omgeving. De klant of gebruiker van de *Maxi Sky* 2 Plus dient ervoor te zorgen dat de apparatuur in een dergelijke omgeving wordt gebruikt.			
Immuniteitstest	IEC 60601-testniveau	Conformiteitsniveau	Richtlijnen voor elektromagnetische omgeving
Geleide RF IEC 61000-4-6	3 V buiten ISM-banden tussen 0,15 - 80 MHz 6 V binnen ISM-banden en amateurradiobanden tussen 0,15 - 80 MHz	3 V buiten ISM-banden tussen 0,15 - 80 MHz 6 V binnen ISM-banden en amateurradiobanden tussen 0,15 - 80 MHz	NVT
Uitgestraalde RF IEC 61000-4-3	10 V/m 80 MHz tot 2,7 GHz	20 V/m 80 MHz tot 2,7 GHz	NVT
Nabijheidsvelden vanaf draadloze RF-communicatie-apparatuur IEC 61000-4-3	380 - 390 MHz 27 V/m; PM 50%; 18 Hz 430 - 470 MHz 28 V/m; (FM ±5 kHz, 1 kHz sine) PM; 18 Hz 800 - 960 MHz 28 V/m; PM 50%; 18 Hz 1700 - 1990 MHz 28 V/m; PM 50%; 217 Hz 2400 - 2570 MHz 28 V/m; PM 50%; 217 Hz 5100 - 5800 MHz 9 V/m; PM 50%; 217 Hz 704 - 787 MHz 9 V/m; PM 50%; 217 Hz	380 - 390 MHz 27 V/m; PM 50%; 18 Hz 430 - 470 MHz 28 V/m; (FM ±5 kHz, 1 kHz sine) PM; 18 Hz 800 - 960 MHz 28 V/m; PM 50%; 18 Hz 1700 - 1990 MHz 28 V/m; PM 50%; 217 Hz 2400 - 2570 MHz 28 V/m; PM 50%; 217 Hz 5100 - 5800 MHz 9 V/m; PM 50%; 217 Hz 704 - 787 MHz 9 V/m; PM 50%; 217 Hz	NVT

Pagina is opzettelijk leeg gelaten.

AUSTRALIA
Arjo Australia
Building B, Level 3
11 Talavera Road
Macquarie Park, NSW, 2113,
Australia
Phone: 1800 072 040

BELGIQUE / BELGIË
Arjo Belgium
Evenbroekveld 16
9420 Erpe-Mere
Phone: +32 (0) 53 60 73 80
Fax: +32 (0) 53 60 73 81
E-mail: info.belgium@arjo.com

BRASIL
Arjo Brasil Equipamentos Médicos Ltda
Rua Marina Ciufuli Zanfelice, 329 PB02
Galpão - Lapa
São Paulo – SP – Brasil
CEP: 05040-000
Phone: 55-11-3588-5088
E-mail: vendas.latam@arjo.com
E-mail: servicios.latam@arjo.com

CANADA
Arjo Canada Inc.
90 Matheson Boulevard West
Suite 350
CA-MISSISSAUGA, ON, L5R 3R3
Tel/Tél: +1 (905) 238-7880
Free: +1 (800) 665-4831
Fax: +1 (905) 238-7881
E-mail: info.canada@arjo.com

ČESKÁ REPUBLIKA
Arjo Czech Republic s.r.o.
Na Strzi 1702/65
140 00 Praha
Czech Republic
Phone No: +420225092307
E-mail: info.cz@arjo.com

DANMARK
Arjo A/S
Vassingerødvej 52
DK-3540 LYNGE
Tel: +45 49 13 84 86
Fax: +45 49 13 84 87
E-mail: dk_kundeservice@arjo.com

DEUTSCHLAND
Arjo GmbH
Peter-Sander-Strasse 10
DE-55252 MAINZ-KASTEL
Tel: +49 (0) 6134 186 0
Fax: +49 (0) 6134 186 160
E-mail: info-de@arjo.com

ESPAÑA
ARJO IBERIA S.L.
Poligono Can Salvatella
c/ Cabanyes 1-7
08210 Barberà del Valles
Barcelona - Spain
Telefono 1: +34 900 921 850
Telefono 2: +34 931 315 999

FRANCE
Arjo SAS
2 Avenue Alcide de Gasperi
CS 70133
FR-59436 RONCQ CEDEX
Tél: +33 (0) 3 20 28 13 13
Fax: +33 (0) 3 20 28 13 14
E-mail: info.france@arjo.com

HONG KONG
Arjo Hong Kong Limited
Room 411-414, 4/F, Manhattan Centre,
8 Kwai Cheong Road, Kwai Chung, N.T.,
HONG KONG
Tel: +852 2960 7600
Fax: +852 2960 1711

ITALIA
Arjo Italia S.p.A.
Via Giacomo Peroni 400-402
IT-00131 ROMA
Tel: +39 (0) 6 87426211
Fax: +39 (0) 6 87426222
E-mail: Italy.promo@arjo.com

MIDDLE EAST
Arjo Middle East FZ-LLC
Office 908, 9th Floor,
HQ Building,North Tower,
Dubai Science Park,
Al Barsha South
P.O. Box 11488, Dubai,
United Arab Emirates
Direct +971 487 48053
Fax +971 487 48072
Email: Info.ME@arjo.com

NEDERLAND
Arjo Nederland BV
Biezenwei 21
4004 MB TIEL
Postbus 6116
4000 HC TIEL
Tel: +31 (0) 344 64 08 00
Fax: +31 (0) 344 64 08 85
E-mail: info.nl@arjo.com

NEW ZEALAND
Arjo Ltd
34 Vestey Drive
Mount Wellington
NZ-AUCKLAND 1060
Tel: +64 (0) 9 573 5344
Free Call: 0800 000 151
Fax: +64 (0) 9 573 5384
E-mail: nz.info@Arjo.com

NORGE
Arjo Norway AS
Olaf Helsets vei 5
N-0694 OSLO
Tel: +47 22 08 00 50
Faks: +47 22 08 00 51
E-mail: no.kundeservice@arjo.com

ÖSTERREICH
Arjo Austria GmbH
Lemböckgasse 49 / Stiege A / 4.OG
A-1230 Wien
Tel: +43 1 8 66 56
Fax: +43 1 866 56 7000

POLSKA
Arjo Polska Sp. z o.o.
ul. Ks Piotra Wawrzyniaka 2
PL-62-052 KOMORNIKI (Poznań)
Tel: +48 61 662 15 50
Fax: +48 61 662 15 90
E-mail: arjo@arjo.com

PORTUGAL
Arjo em Portugal
MAQUET Portugal, Lda.
(Distribudor Exclusivo)
Rua Poeta Bocage n.º 2 - 2G
PT-1600-233 Lisboa
Tel: +351 214 189 815
Fax: +351 214 177 413
E-mail: Portugal@arjo.com

SUISSE / SCHWEIZ
Arjo Switzerland AG
Fabrikstrasse 8
Postfach
CH-4614 HÄGENDORF
Tél/Tel: +41 (0) 61 337 97 77
Fax: +41 (0) 61 311 97 42

SUOMI
Arjo Scandinavia AB
Riihitontuntie 7 C
02200 Espoo
Finland
Puh: +358 9 6824 1260
E-mail: Asiakaspalvelu.finland@arjo.com

SVERIGE
Arjo International HQ
Hans Michelsensgatan 10
SE-211 20 MALMÖ
Tel: +46 (0) 10 494 7760
Fax: +46 (0) 10 494 7761
E-mail: kundservice@arjo.com

UNITED KINGDOM
Arjo UK and Ireland
Houghton Hall Park
Houghton Regis
UK-DUNSTABLE LU5 5XF
Tel: +44 (0) 1582 745 700
Fax: +44 (0) 1582 745 745
E-mail: sales.admin@arjo.com

USA
Arjo Inc.
2349 W Lake Street Suite 250
US-Addison, IL 60101
Tel: +1 (630) 307-2756
Free: +1 (800) 323-1245
Fax: +1 (630) 307 6195
E-mail: us.info@arjo.com

JAPAN
Arjo Japan K.K.
東京都港区虎ノ門三丁目7 番8 号
ランディック第2 虎ノ門ビル9 階
Tel: +81 (0)3-6435-6401
Fax: +81 (0)3-6435-6402
E-mail: info.japan@arjo.com

At Arjo, we believe that empowering movement within healthcare environments is essential to quality care. Our products and solutions are designed to promote a safe and dignified experience through patient handling, medical beds, personal hygiene, disinfection, diagnostics, and the prevention of pressure injuries and venous thromboembolism. With over 6500 people worldwide and 65 years caring for patients and healthcare professionals, we are committed to driving healthier outcomes for people facing mobility challenges.

ArjoHuntleigh AB
Hans Michelsensgatan 10
211 20 Malmö, Sweden
www.arjo.com

001-31249-NL